MANUAL DE OPERACION Y PARTES

SERIE *Mikasa*

PLACA VIBRATORIA UNIDIRECIONAL

MODELO MVC-80VH/VHW

(MOTOR HONDA DE GASOLINA)

Revisión #2 (11/09/07)

Para encontrar la versión actualizada de esta publicación, visite nuestro sitio en Internet: www.multiquip.com

ESTE MANUAL DEBE ACOMPAÑAR AL EQUIPO EN TODO MOMENTO.

⚠ PRECAUCIÓN ⚠

CALIFORNIA—Propuesta 65 Precautión

En el Estado de California se considera que los humos de escape y algunos de sus componentes pueden causar cáncer, defectos de nacimiento y algunos otros daños reproductivos.

PAGINA DE NOTAS

Placa Vibratoria Multiquip — MVC80VH/VHW

Advertencia Proposición 65 2
Indice 4
Procedimiento para ordenar partes 5
Mensajes de seguridad y símbolos de alerta 6-7
Reglas para una operación segura 8-9
Calcomanías de operación y seguridad 10
Especificaciones (compactador/motor) 11
Información general 12
Componentes (placa vibratoria) 13
Componentes (motor) 14
Inspección 15-16
Arranque inicial 17-18
Operación 18
Mantenimiento 19-21
Preparación para almacenamiento 22
Posibles problemas (motor) 23-24
Posibles problemas (placa vibratoria) 24
Explicación de códigos en notas de columna 26
Partes sugeridas 27

Ilustraciones de los componentes

Placa de identificación y calcomanías 28-29
Ensamble del armazón 30-31
Ensamble del vibrador 32-33
Ensamble del tanque de agua (opcional) 34-35
Ens.de la cabeza del cilindro (opcional) 36-37

Motor Honda GX160U1SM12

Ensamble del monoblock (retráctil) 38-39
Ensamble de la cubierta del cárter 40-41
Ensamble del cigüeñal 42-43
Ensamble del pistón/anillos 44-45
Ensamble árbol de levas 46-47
Ensamble arranque de retroceso 48-49
Ensamble cubierta del ventilador 50-51
Ensamble del carburador 52-53
Ensamble filtrador de aire 54-55
Ensamble del silenciador del escape 56-57
Ensamble del tanque de combustible 58-59
Ensamble del ventilador y disco volante 60-61
Ensamble de la bobina de ignición 62-63
Ensamble del control 64-65
Ensamble de las calcomanias 66-67

Términos y condiciones de venta — Partes 68

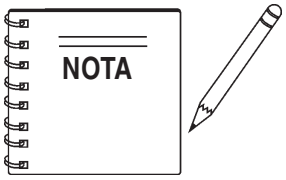

Las especificaciones y el número de parte, están sujetos a cambio sin previo aviso.

www.multiquip.com

¡Nunca ha sido tan fácil ordenar partes!
Seleccione de estas tres fáciles opciones:

¡El mejor acuerdo!

Ordene por Internet(sólo agentes):
Ordene partes por Internet utilizando el sitio web SmartEquip de Multiquip

- Vea los diagramas de las partes
- Ordene las partes
- Imprima la información de la especificación

Ir a www.multiquip.com y haga clic en Ordene Partes para registrarse y guardar!

Si usted tiene una cuenta MQ, para obtener un nombre de usuario y una contraseña, envíenos un correo electrónico a: **parts@multiquip.com.**

Para obtener una cuenta MQ, comuníquese con su encargado de ventas de distrito para obtener más información.

Utilice ***Internet*** y sea acreedor a un **5% de descuento** en *órdenes estándares* para todos los pedidos que incluyan los números de partes completos.*

Nota: Los descuentos están sujetos a cambios

Ordene por Fax(sólo agentes):
Son bienvenidos todos los clientes que ordenen por Fax.
Clientes nacionales (EE.UU.) marcar:
1-800-6-PARTS-7 (800-672-7877)

Envíe por fax su pedido y sea acreedor a un **3% de descuento** en *órdenes estándares* para todos los pedidos que incluyan los números de partes completos.*

Nota: Los descuentos están sujetos a cambios

Ordene por teléfono:

Agentes nacionales (EE.UU.) llamar al:
1-800-427-1244

Clientes que no son agentes:
Comuníquese con su agente Multiquip local para solicitar partes o llame al 800-427-1244 para solicitar asesoramiento de cómo ubicar al agente más cercano.

Clientes internacionales deberán comunicarse con sus representantes Multiquip locales para obtener información de cómo ordenar partes.

Cuando ordene partes, por favor suministre:

- ❒ **Número de cuenta del agente**
- ❒ **Nombre y domicilio del agente**
- ❒ **Domicilio de envío (si es diferente del domicilio de facturación)**
- ❒ **Número de fax para devolución**
- ❒ **Número de modelo correspondiente**
- ❒ **Cantidad, número de parte y descripción de cada parte**
- ❒ **Especifique método de envío preferido:**
  - ✓ Fed Ex/UPS
    - Prioridad uno
    - Terrestre
    - Día siguiente
    - Segundo/tercer día
  - ✓ DHL
  - ✓ Camión

NOTA

A menos que el cliente lo haya indicado de otra manera, todos los pedidos son tratados como *órdenes estándares* y se enviarán dentro de las 24 horas. Haremos todos los esfuerzos necesarios para enviar *envíos aéreos* el mismo día en que se recibe la orden, si llega antes de las 2PM PST. *Los pedidos de reserva* se deben tomar en fax o en formulario de pedido.

ACEPTAMOS TODAS LAS TARJETAS DE CRÉDITO

MULTIQUIP

¡POR SU SEGURIDAD Y LA SEGURIDAD DE OTROS!

Las medidas de seguridad deben seguirse siempre que se opere este equipo. Una falla al leer o entender los mensajes de seguridad y las instrucciones de operación, podrían tener como resultado daños, en usted mismo y otros.

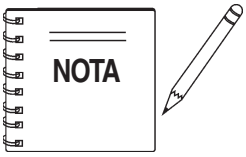

Este manual del propietario, ha sido desarrollado para proporcionar instrucciones completas, sobre la operación segura y eficiente de la **placa vibratoria MVC-80VH/VHW MQ Mikasa**. Consulte el manual del fabricante del motor, para información relativa a su operación segura.

Antes de usar esta placa vibratoria asegúrese que el operador ha leído y entendido todas las instrucciones de este manual.

MENSAJES DE SEGURIDAD Y SIMBOLOS DE ALERTA

Los tres (3) mensajes de seguridad, que se muestran abajo, le informaran sobre los peligros potenciales que pudieran lastimarlo a usted ó a otros. Los mensajes de seguridad tratan específicamente, el nivel de exposición del operador, y son precedidos por una de las siguientes tres palabras: **PELIGRO, ADVERTENCIA ó PRECAUCION.**

! PELIGRO

Le **CAUSARA** la ***MUERTE*** ó ***SERA GRAVEMENTE HERIDO*** si **NO** sigue estas indicaciones.

! ADVERTENCIA

Le **PUEDE** causar la **MUERTE** ó ***SE LASTIMARIA SERIAMENTE*** si **NO** sigue estas indicaciones.

! PRECAUCION

Usted **PUEDE** ser ***LASTIMADO*** si **NO** sigue estas indicaciones.

SIMBOLOS DE PELIGRO

Los peligros potenciales asociados con la operación de la **placa vibratoria *MVC-80VH/VHW,*** serán referidos con los símbolos de peligro, cada vez que aparezcan a través de este manual, junto con los mensajes de seguridad y los símbolos de alerta.

! ADVERTENCIA — Gas mortal

El humo del escape del motor contiene gases tóxicos de monóxido de carbono. Este gas es incoloro e inodoro, y puede causar la muerte si se inhala. **NUNCA** opere este equipo, en alguna área cerrada ó estrecha, donde el flujo de aire es restringido.

! ADVERTENCIA — Combustible explosivo

La gasolina es extremadamente flamable, y sus vapores pueden causar una explosión si se enciende. **NO** arranque el motor cerca de combustible derramado ó fluidos del mismo.

NO llene el tanque de combustible mientras el motor esta funcionando o caliente. **NO** llene de más el tanque, ya que al derramarse el combustible, podría encenderse si entra en contacto con partes calientes del motor ó la chispa del sistema de ignición. Almacene el combustible en recipientes apropiados, en áreas ventiladas y lejos de chispas y flamas.

! ADVERTENCIA — Riesgo de quemaduras

Los componentes del motor pueden generar calor extremo. Para prevenir quemaduras, **NO** toque estas áreas mientras el motor esta funcionando ó inmediatamente después de operase. Nunca opere el motor con los escudos calientes ó sin los protectores de calor.

! ADVERTENCIA — Riesgos respiratorios

SIEMPRE use protección ***respiratoria*** adecuada, cuando sea necesario.

PRECAUCION — **Peligro con partes giratorias**

NUNCA opere el equipo sin las cubiertas ó los protectores. Mantenga los dedos, las manos, el cabello y la ropa, lejos de las partes en movimiento, para prevenir lesiones.

PRECAUCION — **Peligros con el arranque accidental**

SIEMPRE coloque el interruptor de **ENCENDIDO/APAGADO,** en la posición de **OFF/APAGADO,** mientras la placa vibratoria no esta en uso.

PRECAUCION — **Peligros visuales y auditivos**

SIEMPRE use protectores en ojos y oídos.

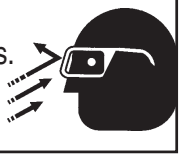

PRECAUCION — **Peligros con el equipo dañado**

Existen otros mensajes importantes, que se darán a través de este manual para ayudar a prevenir daños a su equipo, a otra propiedad ó al ambiente que lo rodea.

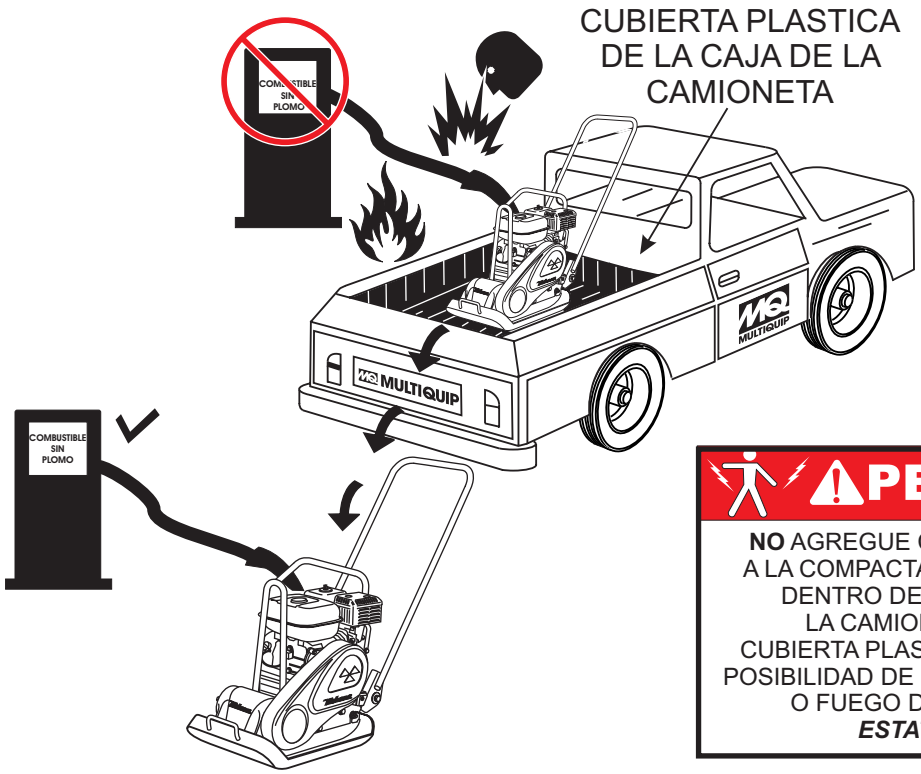

PELIGRO

NO AGREGUE COMBUSTIBLE A LA COMPACTADORA SI ESTA DENTRO DE LA CAJA DE LA CAMIONETA CON CUBIERTA PLASTICA. EXITE LA POSIBILIDAD DE UNA EXPLOSION O FUEGO DEBIDO A LA ***ESTATICA***.

ADVERTENCIA - Lea este manual

El no seguir las instrucciones de este manual pude ocasionar ***serias lesiones*** ó incluso ***la muerte***. ¡Este equipo debe ser operado solamente por personal entrenado y calificado! Este equipo es solo para uso industrial.

Las siguientes guías deberán seguirse siempre que se opere la placa vibratoria MVC-80VH/VHW Mikasa.

SEGURIDAD GENERAL

- **NO** opere ó de servicio a este equipo, sin antes leer completamente este manual.
- Este equipo no debe ser operado por personas menores de 18 años.
- **NUNCA** opere este equipo sin la ropa de protección apropiada, lentes de seguridad, botas con casquillo y otros accesorios necesarios para efectuar el trabajo.

- **NUNCA** opere este equipo cuando no se sienta bien, debido a fatiga, a enfermedad ó por tomar medicamentos.
- **NUNCA** opere este equipo bajo la influencia de drogas ó alcohol.

- **NUNCA** desconecte alguno de los **"dispositivos de seguridad o de emergencia".** ¡Desconectar estos dispositivos pueden causar daños severos, lesiones corporales ó incluso la muerte! Desconectar alguno de estos dispositivos cancelará todas las garantías.
- **NUNCA** use accesorios ó aditamentos, que no sean recomendados por Multiquip para el equipo. Podrían resultar daños al equipo y/ó lesiones al operador.
- El fabricante no asume ninguna responsabilidad por cualquier accidente debido a modificaciones al equipo.
- Siempre que sea necesario, cambie la placa de identificación, las calcomanías de operación y seguridad, cuando éstas presenten dificultad para leerlas.
- **SIEMPRE** revise todos los tornillos de la placa vibratoria que este apretados.
- **NUNCA** toque el tubo del escape, el silenciador ó el cilindro, cuando estén calientes. Permita que estas partes se enfríen, antes de dar servicio al motor ó a la placa vibratoria.

- **Altas temperaturas** – Permita que el motor se enfríe antes de añadir combustible ó darle servicio y mantenimiento. El contacto con componentes ***¡calientes!*** puede causar serias quemaduras.
- La sección del motor de esta placa vibratoria requiere un adecuada corriente de aire fresco. ***NUNCA*** opere la placa vibratoria, en alguna área cerrada ó estrecha donde la corriente de aire es restringida. De no haber suficiente ventilación, podría causar graves daños a la placa vibratoria ó al motor y a las personas. Recuerde que el motor de la compactadora, emana monóxido de carbono, un gas ***MORTAL***.

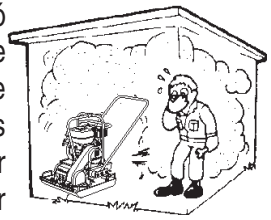

- **SIEMPRE** que llene el tanque de combustible, hágalo en un área bien ventilada, lejos de chispas y flamas.
- **SIEMPRE** extreme sus precauciones, cuando trabaje con líquidos **flamables**. Cuando llene el tanque, **detenga** el motor y permita que se enfríe. **NO** ***fume*** alrededor ó cerca de la máquina. Podría resultar fuego ó una explosión de los vapores, ó del combustible derramado en el motor caliente.

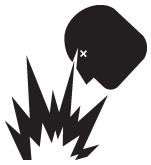

- **NUNCA** opere la placa vibratoria, en una ambiente explosivo ó cerca de materiales combustibles. Podría resultar una explosión ó fuego causando severos ***daños corporales ó incluso la muerte***.
- Llenar hasta el nivel del tapón, es peligroso, ya que el combustible tenderá a derramarse.
- **SIEMPRE** almacene la placa vibratoria en un lugar limpio, seco y fuera del alcance de los niños.
- **NUNCA** arranque el motor sin el filtrador de aire. Podrían ocurrir daños severos al motor.
- **NUNCA** deje la placa vibratoria desatendida, apague el motor.
- **PRECAUCION** este alerta, mientras este dando servicio a la placa vibratoria. Las partes giratorias pueden causar daños, si esta conectada.

Cargando y descargando (grúa):

- Antes de levantarla, asegúrese que las partes de la máquina (gancho y aislante antivibratorio) no están dañados y los tornillos no se han aflojado ó perdido.
- **SIEMPRE** asegúrese que la grúa ó equipo de levantamiento, ha sido adecuadamente asegurado al gancho de levantamiento de la compactadora.
- **NUNCA** levante la máquina, mientras el motor está funcionando.
- Use cables de levantamiento adecuados (alambres ó cuerdas) de suficiente resistencia.
- Use un punto de suspensión para el gancho y levante en línea recta hacia arriba.
- **NUNCA** permita que alguna persona ó animal se pare debajo de la máquina mientras se levanta.
- No trate de levantar la máquina a una altura innecesaria.

Transportar

- **SIEMPRE** apague el motor antes de transportarla.
- Apriete el tapón del tanque de combustible y cierre la válvula de combustible, para prevenir que se derrame el combustible.
- Drene el combustible de la compactadora, cuando sea transportada por largas distancias ó por caminos en mal estado.
- **SIEMPRE** sujete la compactadora durante la transportación, asegurando el armazón protector de la compactadora con una cuerda.

MANTENIMIENTO

- **NUNCA** lubrique algún componente o intente dar servicio en una máquina en operación.
- **SIEMPRE** dé a la máquina un tiempo razonable para su enfriamiento antes de darle servicio.
- Mantenga la máquina en condiciones apropiadas de funcionamiento.
- Arregle inmediatamente cualquier daño en la máquina y siempre reemplace las partes dañadas.
- Deshágase de los desperdicios peligrosos correctamente. Ejemplos de estos materiales son: aceite usado del motor, combustible y filtros de combustible.
- **NO** use contenedores de plástico ó de comida para tirar material peligroso.
- **NO** vierta en la basura, el aceite ó el combustible directamente en el suelo, en el drenaje ó en cualquier lugar donde corra el agua.

Emergencias:

- **SIEMPRE** conozca la ubicación del ***extintor*** más cercano.
- **SIEMPRE** conozca la ubicación del ***botiquín de primeros auxilios*** más cercano.

- Conozca la ubicación del teléfono más cercano. También conozca los números de teléfono del servicio de ***ambulancia, doctor*** y ***bomberos*** más cercano. Esta información es invaluable en caso de una emergencia.

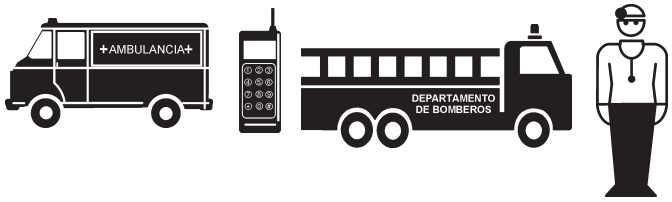

Calcomanías de seguridad de la máquina

La placa vibratoria MVC-80VH/VHW, está equipada con calcomanías con un número de seguridad. Estas calcomanías, son provistas para una operación segura e información sobre el mantenimiento. Las siguientes ilustraciones, muestran estas calcomanías, tal como aparecen en la máquina. Cuando alguna de estas calcomanías no se pueda leer correctamente, debe reemplazarla puede conseguirlas con su distribuidor.

CAUTION !

" READ OWNER'S SERVICE MANUAL BEFORE OPERATING OR SERVICING THIS MACHINE.
" ALWAYS KEEP UNAUTHORIZED, INEXPERIENCED, UNTRAINED PEOPLE AWAY FROM THIS MACHINE.
" MAKE SURE ALL SAFETY DEVICES ARE OPERATIONAL BEFORE THIS MACHINE IS STARTED. BE SURE ENGINE IS TURNED OFF AND SPARK PLUGS ARE DISCONNECTED BEFORE SERVICING THE MACHINE OR COMING IN CONTACT WITH ANY MOVING PART. IF EQUIPMENT IS POWERED BY AN ELECTRIC MOTOR, DISCONNECT ELECTRICAL PLUG.
" NEVER LEAVE MACHINE UNATTENDED WHEN OPERATING. ALWAYS STOP ENGINE AND ALLOW ENGINE TO COOL BEFORE ADDING FUEL OR OIL.

NPA-329

P/N: 920203290

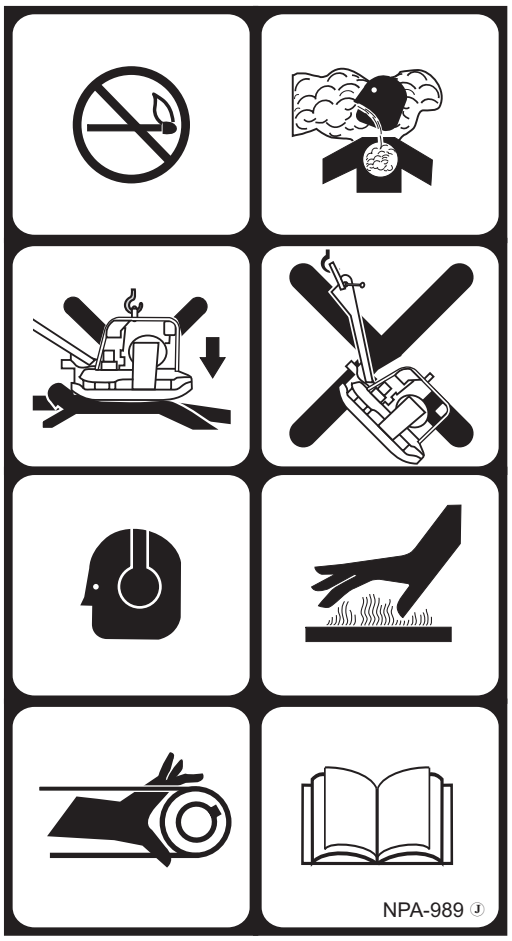

P/N: 920203989

Mikasa

Serial No.
Model No.

MULTIQUIP

CONTACT
MQ PARTS DEPT.

Mikasa

P/N: 920101410

MULTIQUIP

P/N: 920201580

P/N: 920105070

TABLA 1. Especificaciones (Placa vibratoria)	
Modelos	MVC-80VH/MVC-80VHW
Fuerza centrífuga	1,327 kg. (2,928 lbs.)
Rango de fuerza	5,600 vibraciones/min. (93Hz)
Velocidad de desplazamiento	22 metros/min. (72 pies/min.)
Dimensiones de la placa (L x A)	570 x 450 mm. (22.4 x 17.7 pulg.)
Dimensiones en total (L x A x A)	930 x 450 x 1000 mm (36.6 x 17.7 x 39.4 pulg.)
Peso operativo (VH) Peso operativo (VHW)	80.5 kg. (161 lbs.) 88.5 kg. (183 lbs.)
Capacidad del tanque de agua (Solo para modelo VHW)	13.0 litros (13.8 cuartos de galón)
Area máxima de compación	660 metros cuadrados/hr. (6,827 pies cuadrados/hr.)

TABLA 2. Especificaciones (Motor)		
Motor	**Modelo**	**HONDA GX160U1SM12**
	Tipo	Enfriado por aire, 4 tiempos, un cilindro, OHV, motor de gasolina con eje horizontal
	Carrera	68 mm. x 45 mm. (2.7 pulg. x 1.8 pulg.)
	Desplazamiento	163 cc. (9.9 pulg. cu.)
	Rendimiento máximo	5.5 H.P./3600 R.P.M.
	Capacidad del tanque de combustible	Aprox. 3.6 litros (0.95 galones U.S.)
	Combustible	Gasolina sin plomo para automóvil
	Capacidad del aceite lubricante	.60 litros (0.63 cuartos de galón)
	Método de control de velocidad	Tipo de fuerza centrifuga
	Método de arranque	Retráctil
Dimensiones (L x A x A)		304 x 362 x 335 mm. (120 x 14.2 x 13.2 pulg.)
Peso neto seco		10.48 kg. (23.1 lbs.)

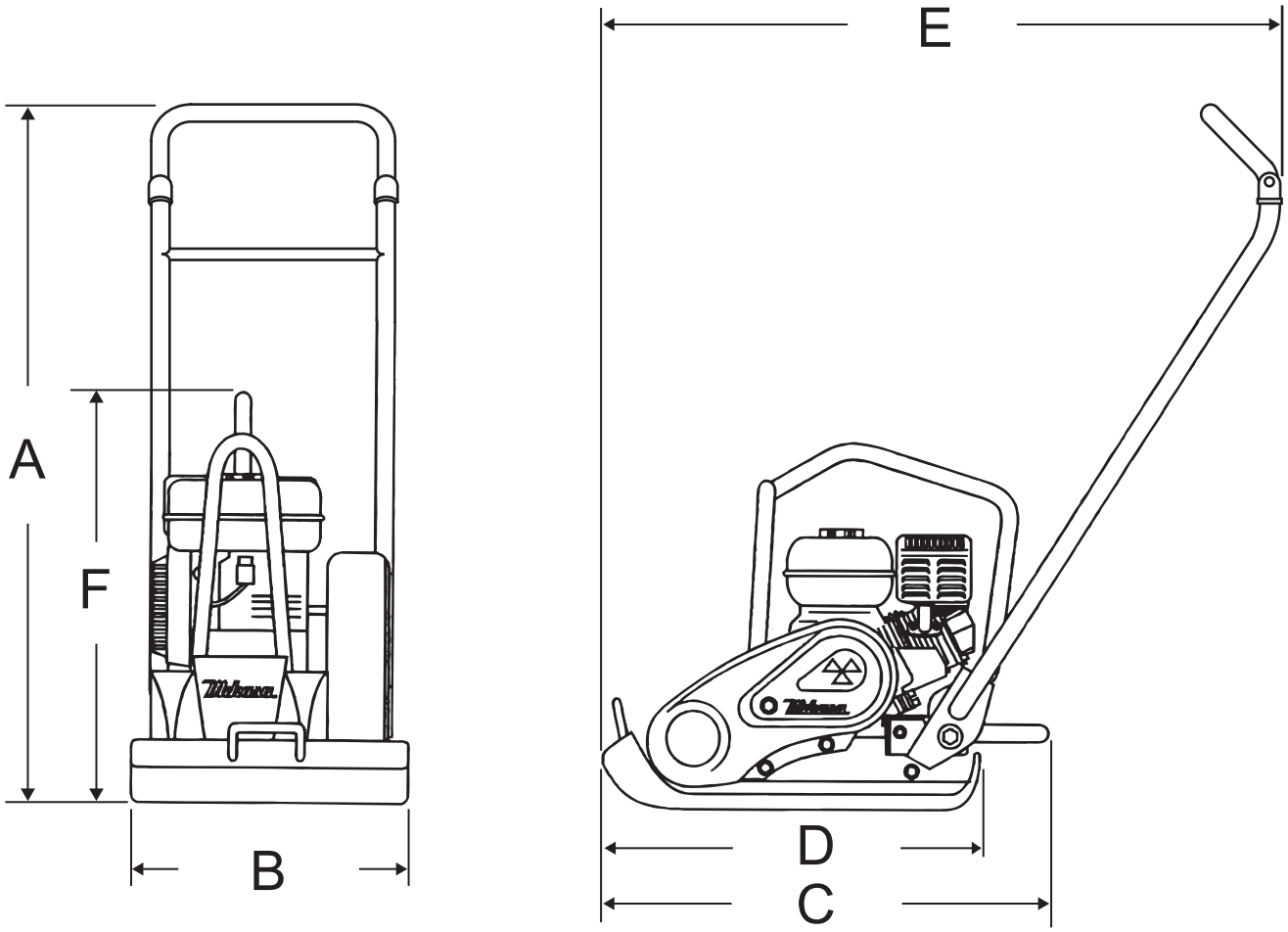

TABLA 3. DIMENSIONES		
LETRA DE REFERENCIA	DESCRIPCION	DIMENSIONES mm (pulg.)
A	Altura (hacia el manubrio)	1000 mm (36 pulg.)
B	Ancho	450 mm (17 pulg.)
C	Longitud (hacia el manubrio)	620 mm (24 pulg.)
D	Longitud de la placa	570 mm (22 pulg.)
E	Longitud (manubrio en posición baja)	930 mm (37 pulg.)
F	Altura (solo de la compactadora)	590 mm (23 pulg.)
	Dimensiones al embarcar	860 x 480 x 670 mm (35 x 19 x 26 pulg.)

Definición de la placa vibratoria

La MVC-88GH/GHW Mikasa, es para operar a pie, la placa vibratoria esta diseñada para la compactación de arena, suelos mixtos y asfalto. Esta placa vibratoria es una potente herramienta para compactar, capaz de aplicar una tremenda fuerza en vibraciones consecutivas de alta frecuencia a la superficie del suelo. Sus aplicaciones incluyen compactar caminos, diques y depósitos, así como para rellenar tuberías de gas, de agua y en trabajos de instalación de cable.

Placas vibratorias

La placa vibratoria de la MVC-80VH/VHW produce vibraciones con baja amplitud de alta frecuencia, diseñada para compactar suelos granulados y asfalto.

Las vibraciones que resultan, causan movimientos hacia adelante. El motor y el manubrio están aislados de la placa vibratoria.

Frecuencia/Velocidad

La placa vibratoria de la compactadora, tiene un rango de frecuencia entre 5600 vpm (vibraciones por minuto). La velocidad de desplazamiento de la compactadora es de aproximadamente 22 metros/minuto (72 pies/minuto) .

El motor

La placa vibratoria MVC-80VH/VHW Mikasa esta equipada con un motor de gasolina Honda GX160U1SM12.

Controles

Antes de arrancar la placa vibratoria MVC-80VH/VHW, identifique y comprenda la función de los controles y los componentes.

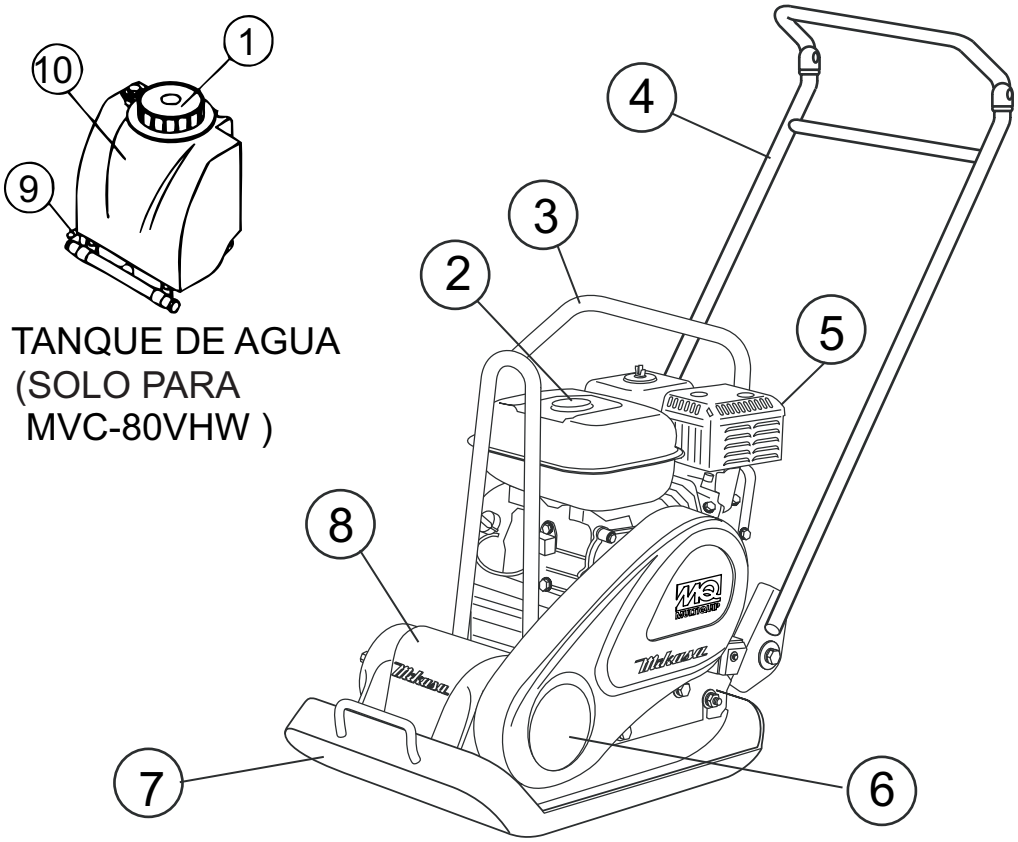

Figura 1. Controles de la placa vibratoria

La Figura 1, muestra la ubicación de los controles básicos y los componentes de la placa vibratoria MVC-80VH/VHW. La función de cada control es descrita a continuación:

1. **Tapón del tanque de agua (solo para VHW) –** Retire este tapón para agregar agua al tanque.
2. **Tapón del tanque de combustible –** Retire este tapón para agregar combustible.
3. **Levantamiento** – Cuando levante la compactadora se requiere también el uso de un montacargas, grúa, etc., sujete una cuerda ó una cadena alrededor del punto de levantamiento.
4. **Manubrio –** Cuando opere la placa vibratoria use este manubrio para dirigirla.
5. **Motor a gasolina –** Esta placa vibratoria usa un motor HONDA GX160U1SM12. Consulte el manual del fabricante del motor para información y temas similares.
6. **Cubierta de la banda –** Retire esta cubierta para tener acceso a las bandas-V. **NUNCA** arranque la compactadora sin la cubierta de la banda-V. Si la cubierta de la banda-V no esta instalada, existe la posibilidad de que su mano pueda ser atrapada entre la banda-V y el embrague, causando serios daños y lesiones corporales.
7. **Placa vibratoria –** Una placa abierta y plana construida de hierro resistente usado en la compactación el suelo.
8. **Caja de vibración –** Protege el excéntrico, los engranes y los contra pesos.
9. **Válvula para cerrar el agua (solo para VHW) –** Gire esta válvula hacia abajo para permitir que el agua fluya del tanque de agua hacia el tubo.
10. **Tanque de agua (solo para VHW) –** Almacena 13 litros (13.8 cuartos de galón) de agua (desmontable, no necesita herramientas).

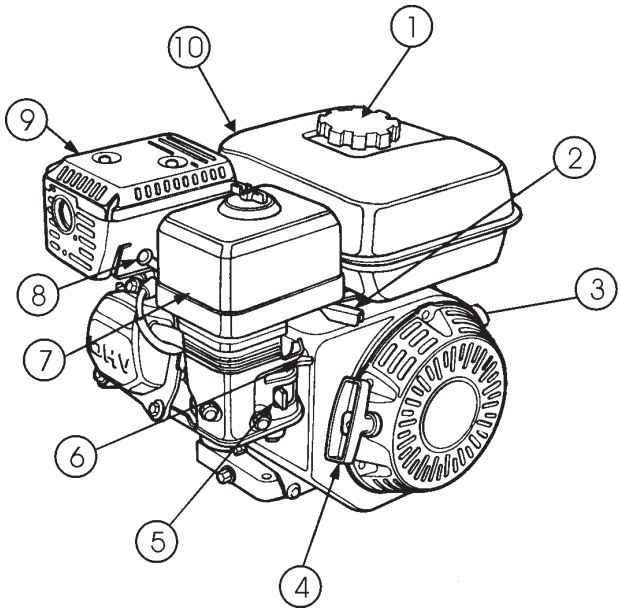

Figura 2. Controles del motor y componentes

SERVICIO INICIAL

El motor (Figura 2) debe ser revisado para una adecuada lubricación y llenado de combustible antes de su operación. Consulte el manual del fabricante del motor para instrucciones y detalles de operación y servicio.

1. **Tapón del llenado de combustible –** Retire este tapón para agregar gasolina sin plomo al tanque de combustible. Asegúrese de apretar fuertemente el tapón. **NO** sobrellene.

PELIGRO — **Riesgo de explosión**

Para realizar el llenado del tanque de combustible, debe hacerse solo cuando el motor este apagado y frío. En caso de derrame de combustible, **NO** intente arrancar el motor hasta que los residuos de combustible, hayan sido completamente retirados y el área cercana al motor, este seca.

2. **Palanca del acelerador –** Se usa para ajustar la velocidad del motor RPM (la palanca colocada hacia adelante ***DISMINUYE***, la palanca hacia atrás ***AUMENTA***).
3. **Interruptor del motor ON/OFF (ENCENDIDO/APAGADO)–** La posición **ON (ENCENDIDO),** permite arrancar el motor, la posición **OFF (APAGADO),** detiene las operaciones del motor.
4. **Polea de retráctil (jalar la cuerda) –** Método manual de arranque. Jale el asa de arranque, hasta que sienta resistencia, en ese momento jale fuerte y uniforme.
5. **Palanca de la válvula de combustible – OPEN** (abierto) permite el flujo de combustible, **CLOSE** (cerrado) detiene el flujo de combustible.
6. **Palanca del ahogador –** Se usa para arrancar el motor en frío ó en condiciones de clima frío. El ahogador enriquece la mezcla de combustible.
7. **Filtrador de aire –** Previene que el polvo u otras partículas entren al sistema de combustible. Quite la tuerca mariposa que esta sobre la tapa para tener acceso al elemento filtrante.

NOTA

Operar el motor sin un filtro de aire ó con uno dañado ó con un filtro que necesite reemplazo, permitirá que el polvo entre al motor, causando un rápido desgaste.

ADVERTENCIA — **Riesgo de quemaduras**

Los componentes del motor pueden generar calor extremo. Para prevenir quemaduras, **NO** toque estas áreas, cuando el motor este funcionando ó inmediatamente después de operar. **NUNCA** opere el motor sin el silenciador.

8. **Bujía –** Provee la chispa para el sistema de ignición. La chispa se calibra a intervalos de 0.6 - 0.7 mm (0.028 - 0.031 pulg.) Limpie la bujía una vez por semana.
9. **Silenciador –** Se usa para reducir el ruido y las emisiones.
10. **Tanque de combustible –** Almacena gasolina sin plomo. Para información adicional refiérase al manual del fabricante del motor.

Antes de empezar

1. Lea las instrucciones de seguridad que están al principio del manual.
2. Limpie la compactadora, retire el polvo y las impurezas, particularmente en el motor, en la entrada del enfriador de aire, el carburador y el filtrador de aire.
3. Revise el filtro de aire que no tenga polvo o impurezas. Si el filtro de aire esta sucio, cámbielo por uno nuevo según se requiera.
4. Revise el carburador que no tenga polvo o impurezas, por la parte externa. Límpielo en seco con una compresora de aire.
5. Revise las tuercas de seguridad y los tornillos que estén apretados. Debido a la vibración, los tornillos y los pernos se aflojan, esto pudiera traer como consecuencia, un accidente inesperado.

Revise el aceite del motor

1. Para revisar el nivel del aceite del motor, coloque la unidad cuidadosamente a nivel del piso con el motor detenido.
2. Retire la varilla medidora de adentro del orificio para el llenado de aceite del motor (Figura 3) y límpielo.

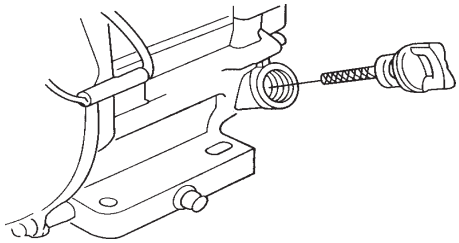

Figura 3. Varilla medidora del aceite del motor (Desmontable)

3. Meta y saque la varilla medidora sin atornillar, de adentro del tubo del llenado de aceite. Revise el nivel de aceite que muestra la varilla.
4. Si el nivel de aceite esta bajo (Figura 4), llene por la orilla del orificio con el tipo de aceite recomendado (Tabla 4). La máxima capacidad de aciete es 0.60 litros (0.63 cuartos).

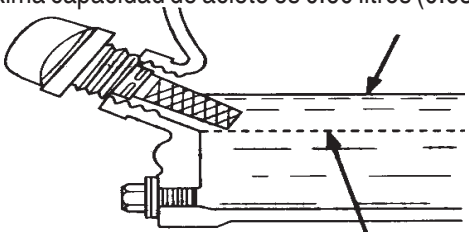

Figura 4. Varilla medidora del aceite del motor (nivel de aceite)

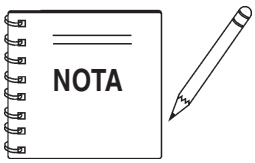

El sistema de alerta del aceite, automáticamente detendrá el motor antes de que llegue a los límites inferiores de seguridad. Siempre asegúrese de revisar el nivel de aceite del motor antes de arrancar el motor.

TABLA 4. Tipo de aceite

Estación	Temperatura	Tipo de aceite
Verano	25°C ó más alta	SAE 10W-30
Primavera/Otoño	25°C~10°C	SAE 10W-30/20
Invierno	0°C ó más baja	SAE 10W-10

PELIGRO **Riesgo de explosión**

Para realizar el llenado del tanque de combustible, debe hacerse solo cuando el motor este apagado y frío. En caso de derrame de combustible, **NO** intente arrancar el motor hasta que los residuos de combustible, hayan sido completamente retirados y el área cercana al motor, este seca.

Revise el combustible

1. Retire el tapón de la gasolina localizado en la pare superior del tanque de combustible.
2. Visualmente inspeccione para ver si el nivel de gasolina está bajo, en este caso, rellene con gasolina sin plomo.
3. Cuando rellene, asegúrese de usar una coladera para filtración. **NO** sobrellene de combustible. Limpie cualquier derrame de combustible ***¡inmediatamente!***

Revise la banda-V

PRECAUCION **Revise la banda-V**

NUNCA intente revisar la banda-V con el motor funcionando. Pueden ocurrir lesiones severas en su mano (Figura 5) si queda atrapada entre la banda-V y el embrague. Siempre use guantes protectores.

Figura 5. Peligro con la banda-V

1. Para revisar la tensión de la banda-V, quite los tres tronillos que aseguran la cubierta de la banda al armazón como se muestra en la Figura 6.

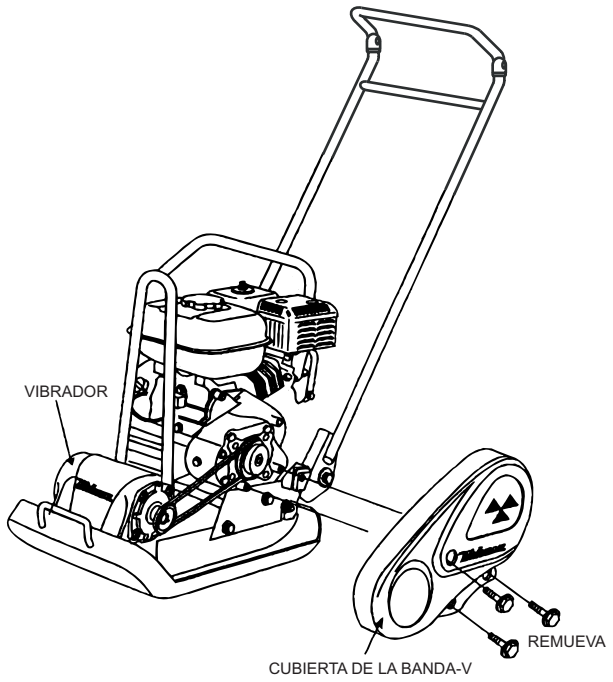

Figura 6. Cubierta desmontable de la banda-V

2. La tensión de la banda-V es apropiada, si la banda-V se dobla de 10 a 15 mm (Figura 7) cuando la presiona con el dedo a la mitad, entre el embrague y los ejes de la polea de vibración.

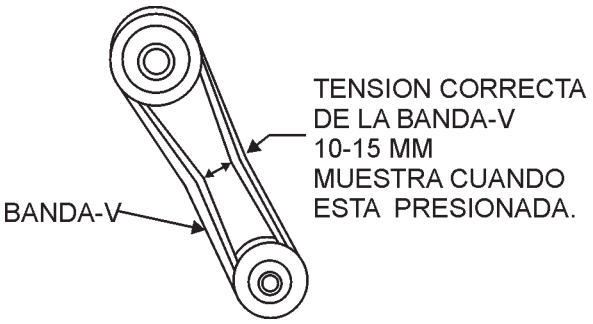

Figura 7. Tensión de la banda-V

3. Si una banda-V esta floja, disminuirá el rendimiento de la fuerza de transmisión, causando una compactación reducida y un desgaste prematuro de la banda.
4. Si la banda-V llega a desgastarse ó aflojarse, cámbiela.

Revise del aceite del vibrador

1. Coloque la placa vibratoria MVC-88GH/GHW, horizontalmente en una superficie plana. Asegúrese que la compactadora este nivelada cuando revise el aceite en el ensamble del vibrador.
2. Revise el nivel de aceite del vibrador, quitando el tapón (indicador del aceite del vibrador), como se muestra en la Figura 8. El nivel de aceite debe estar hasta el tapón del aceite. El vibrador tiene una capacidad de 140 cc (aproximadamente 1 pinta). IMPORTANTE, si necesita aceite, cámbielo usando solo aceite de motor SAE 10W-30.

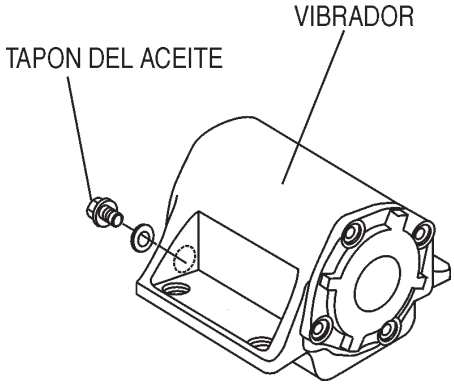

Figura 8. Tapón del aceite del vibrador

PRECAUCION **Lea este manual**

NO intente hacer funcionar la compactadora, sin antes haber leído y comprendido las secciones de seguridad y arranque inicial.

1. Coloque la ***palanca de la válvula de combustible*** (Figura 9) a la posición de "ON" "ENCENDIDO".

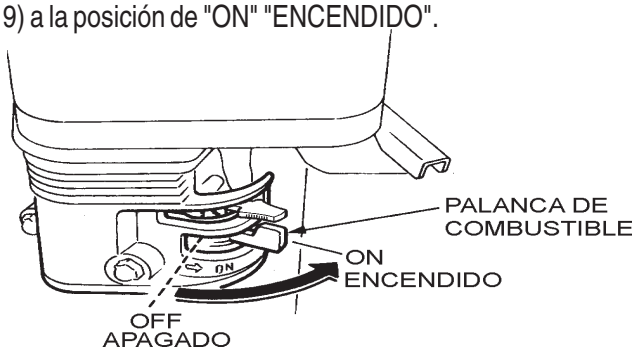

Figura 9. Palanca de la válvula de combustible

2. Coloque **el interruptor del motor *ON/OFF ENCENDIDO/ APAGADO*** (Figura 10) a la posición "ON" ENCENDIDO.

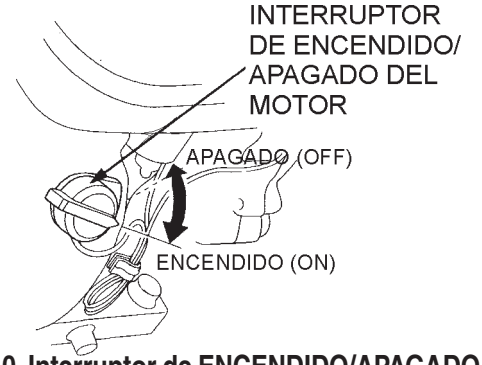

Figura 10. Interruptor de ENCENDIDO/APAGADO ON/OFF del motor

3. Coloque la ***palanca del ahogador*** (Figura 11) a la posición de "OPEN" ("ABIERTO").

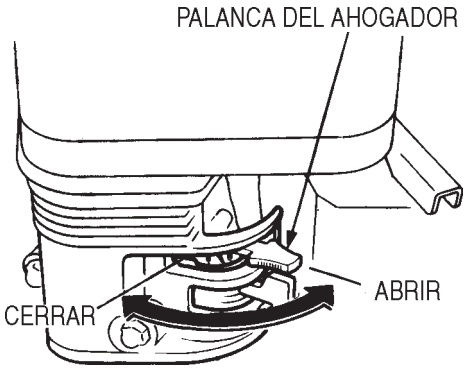

Figura 11. Palanca del ahogador

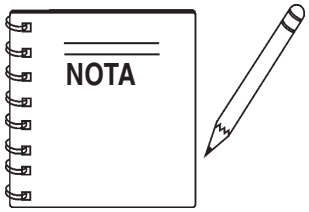

La posición de **CLOSED CERRADO** de la palanca del ahogador, enriquece la mezcla de combustible al arrancar un motor en **FRIO**. La posición de **OPEN ABIERTO** proporciona la mezcla correcta de combustible para una operación normal después de arrancar, y volver encender un motor caliente.

4. Coloque la ***palanca del acelerador*** (Figura 12) a la mitad entre la velocidad ***alta*** y ***baja***.

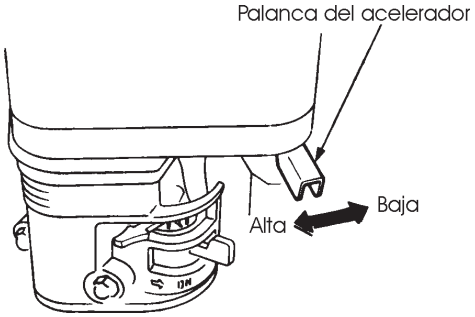

Figura 12. Palanca del ahogador

5. Tome el asa de arranque (Figura 13) y jale suavemente hacia afuera. La resistencia llega a ser más fuerte en cierta posición, eso corresponde al punto de compresión. Regrese la cuerda un poco desde ese punto y jale.

PRECAUCION **Cuerda de arranque**

NO jale toda la cuerda de arranque hasta el final.

NO suelte la cuerda de arranque después de jalarla. Permita que se regrese tan pronto como sea posible.

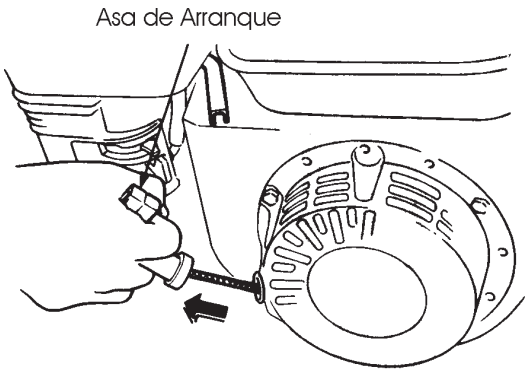

Figura 13. Asa de arranque

6. Si el motor ya ha arrancado, suavemente regrese la palanca del ahogador (Figura 11) ala posición ***CERRADO***. Si el motor no ha arrancado, repita los pasos del 1 al 5.

7. Antes que la compactadora comience a operar, permita que el motor funcione de 3-5 minutos.

8. Revise que no existan ruidos anormales del motor ó fugas de combustible.

Operación

PRECAUCION

Asegúrese de seguir todas las reglas de seguridad referidas en la sección de seguridad de este manual antes de operar esta compactadora. Mantenga el área de trabajo limpia de residuos y de otros objetos que pudieran causar daños a la compactadora o lesiones corporales.

1. Una vez que el motor ha arrancado, mueva rápidamente la palanca del acelerador a posición de **alta** velocidad.

2. Con la palanca del acelerador en la posición de **alta** velocidad, motor debería estar al alrededor de 2,300 RPM, por lo tanto enganchando el embrague centrífugo.

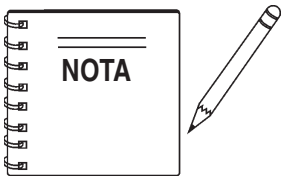

SIEMPRE mueva la palanca del acelerador rápidamente sin titubear, porque aumentando la velocidad del motor reduce la posible de que el embrague resbale.

5. Sujete firmemente la agarradera del manubrio de la unidad con ambas manos, ya que la compactadora empezará a moverse hacia adelante.

6. Lentamente camine detrás de la compactadora y esté alerta por cualquier objeto grande ó material extraño que pudiera causar daños a la compactadora ó alguna lesión corporal.

7. La velocidad de la compactadora puede bajar, en terrenos que contengan barro, sin embargo pude haber casos donde la velocidad baje debido a que la bandeja de compactación no sale de la superficie del suelo fácilmente debido a la composición de la tierra. Para rectificar esté problema haga lo siguiente:

- Revise el fondo de la placa, para ver si el barro ó algún material equivalente, se han alojado en el mecanismo de la placa. Si es así, lávela con agua y remuévalo.
- Recuerde que la compactadora no funciona tan eficientemente, en superficies con barro ó tierra que tiene un alto nivel de humedad.
- Si la tierra tiene un alto nivel de humedad, permita que la tierra se seque para un apropiado nivel de humedad ó realice la compactación dos veces.

Paro del motor

PRECAUCION

NUNCA detenga el motor repentinamente, cuando esté trabajando a altas velocidades.

Apagado normal

1. Coloque la ***palanca del acelerador*** (Figura 12) a la posición ***baja***, y escuche como disminuye la velocidad del motor.

2. Coloque el ***interruptor del motor ON/OFF ENCENDIDO/ APAGADO*** (Figura 10) a la posición de "***OFF***"**APAGADO**.

3. Coloque la ***palanca de la válvula de combustible*** (Figura 9) a la posición de "**OFF**" **APAGADO**.

Apagado de emergencia

1. Mueva la **palanca del acelerador** rápidamente a la posición de **lento** y coloque el interruptor de **ENCENDIDO/APAGADO ON/OFF** del motor en la posición de "***APAGADO" "OFF***".

PRECAUCION **Inspección**

La inspección y otros servicios deben realizarse ***siempre*** con el motor apagado, en un área firme y nivelada.

Tablas de inspección y servicio de mantenimiento.

1. Para asegurarse que su placa vibratoria esta siempre en buenas condiciones de trabajo, antes de comenzar, realice la siguiente inspección, de acuerdo con las Tablas 5 a la 7.

PRECAUCION **Periodos de inspección**

Los intervalos de esta inspección, son para una operación bajo condiciones normales. Ajuste los intervalos de su inspección, basados en el número de horas, que esta en uso su placa vibratoria y las condiciones particulares de trabajo.

PRECAUCION **Mangueras de combustible**

Las mangueras de combustible y las conexiones, deben ser cambiadas cada 2 años.

TABLA 5. Plan para el mantenimiento del motor

DESCRIPCION (3)	OPERACION	ANTES	PRIMER MES O 10 HRS.	CADA 3 MESES O 25 HRS.	CADA 6 MESES O 50 HRS.	CADA AÑO O 100 HRS.	CADA 2 AÑOS O 200 HRS.
Aceite del motor	REVISE	X					
	CAMBIE		X				
Filtrador de aire	REVISE	X					
	CAMBIE			X (1)			
Todas las tuercas y tornillos	Vuelva apretar si es necesario	X					
Bujía	REVISE-LIMPIE				X		
	CAMBIE						X
Aspas refriagerantes	REVISE				X		
Parachispas	LIMPIE					X	
Tanque de combustible	LIMPIE					X	
Filtro de combustible	REVISE					X	
Régimen de marcha lenta	REVISE-AJUSTE					X (2)	
Calibración de la bujía	REVISE-AJUSTE						X (2)
Mangueras de combustible	REVISE	Cada 2 años (cambielas si es necesario) (2)					

(1) De servicio más frecuentemente cuando sea usada en áreas con mucho **POLVO**.

(2) A estos artículos les debe dar servicio solamente el distribuidor, a menos que usted tenga las herramientas adecuadas y sea mecánicamente hábil. Refiérase al catalogo HONDA, para procedimientos de servicio.

(3) Para uso comercial, registre las horas de operación para determinar los intervalos de mantenimiento adecuados.

TABLA 6. Inspección de la máquina	
Artículo	**Horas de operación**
(Revise el encendido)	Cada 8 horas (diario)
Tornillos sueltos ó faltantes	Cada 8 horas (diario)
Daños en alguna de las partes	Cada 8 horas (diario)
Funcionamiento de parte del sistema de control	Cada 8 horas (diario)
Revise el aceite del vibrador	Cada 100 horas
Cambie el aceite del vibrador	Cada 200 horas
Revise la banda-V (del embrague)	Cada 200 horas

Servicio Diario

- Revise por algún goteo de combustible ó aceite.
- Revise el aceite del motor.
- Revise si hay tornillos sueltos incluyendo los tornillos forzados. Consulte la siguiente Tabla 6 (par de apriete), para ajustar los tornillos.

TABLA 7. FUERZA DE TENSION (pulg. kg/cm) diámetro								
Material	6mm	8mm	10mm	12mm	14mm	16mm	18mm	20mm
4T	70	150	300	500	750	1,100	1,400	2,000
6-8T	100	250	500	800	1,300	2,000	2,700	3,800
11T	150	400	800	1,200	2,000	2,900	4,200	5,600
*	100 (6mm) 300 ~ 350 (8mm) 650 ~ 700 (10mm)							
* (En caso de que las partes sean de aluminio)								
(Las roscas que se usan en esta máquina son todas de mano derecha).								
El material y la calidad delmismo estan marcados en cada pernoy tornillo.								

ACEITE DEL MOTOR

1. Cambie el aceite del motor en las primeras 20 horas de operación y después de cada 100 horas.
2. Drene el aceite del motor cuando el aceite este ***caliente***, después de la operación. Retire la tapa después desatornille el tapón para drenar el aceite localizado en la base del motor. Drene el aceite usado en un recipiente adecuado (Figura 14).
3. Cambie el aceite con el tipo recomendado en la lista de la Tabla 4. Para la capacidad del aceite, consulte la Tabla 2 (especificaciones del motor). **NO** sobrellene.
4. Reinstale el tornillo para drenar y la tuerca de seguridad y apriételos.

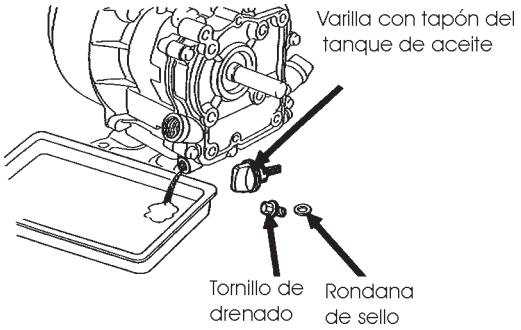

Figura 14. Aceite del motor (Drenado)

Filtro de aire

1. El componente del filtro del aire debe limpiarse por algún bloqueo en el filtrador de aire ya que puede causar un arranque débil, la falta de energía y acortar substancialmente la vida útil del motor.
2. Para limpiar ó cambiar el filtro de aire afloje la tuerca mariposa en la caja del filtro (Figura 15), retire la cubierta y saque el cartucho del filtro de aire. Si solo va a limpiar el filtro puede soplar a través del cartucho por la parte de adentro, moviendo el surtidor del aire del compresor hacia arriba y hacia abajo para retirar todo el polvo.

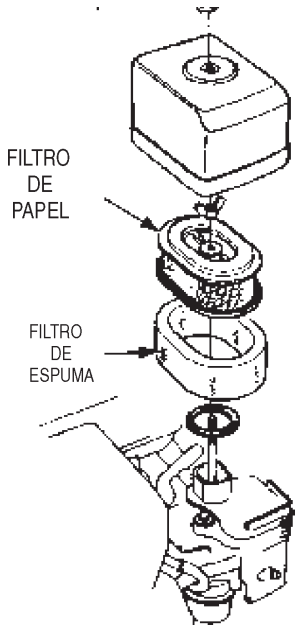

Figura 15. Filtador de aire

Bujía

1. Retire y limpie la bujía (Figura 16).
2. Ajuste la calibración de la bujía a 0.6~0.7 mm (0.028 ~0.031pulg.). Esta unidad cuenta con ignición electrónica, la cual no necesita ajustes.

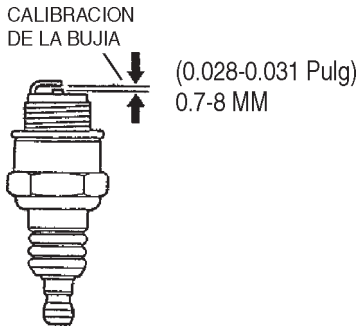

Figura 16. Calibracion de la bujia

Cambiando el aceite del vibrador

1. Cuando cambie el aceite del vibrador, retire el tornillo de drenado (Figura 8), y sencillamente incline la compactadora para drenar el aceite. Note que el aceite se drenará más fácilmente mientras esta caliente. Recuerde usar solamente aceite de motor 10W-30 cuando cambie el aceite del vibrador.

Revisión, cambio de la banda-V y el embrague

1. Después de 200 horas de operación, quite la cubierta de la banda superior para revisar la tensión de la banda-V. La tensión es adecuada si las bandas se doblan 10 mm, cuando las presiona fuertemente con el dedo entre los ejes. Las bandas flojas o desgastadas, reducen la efectividad de la fuerza de la transmisión, causando una compactación débil y reduce la vida útil de la banda.

- **Cambiando la banda-V**

Quite la cubierta superior e inferior de la banda. Engrane una llave de codo (13 mm) ó como el tamaño del tornillo de ajuste de la polea (bajo). Encaje un trapo para limpiar ó algo parecido a la mitad de la banda-V, en el lado izquierdo y mientras este jalando fuertemente hacia atrás, gire la llave de codo en sentido del las manecillas del reloj. La banda -V se saldrá.

- **Reinstalando la banda-V**

Enganche la banda-V a la polea del vibrador bajo y empuje la banda-V, hacia el lado izquierdo del embrague de arriba y en la misma manera que fue removido, gire la llave de codo en sentido al las manecillas del reloj y la banda se volverá a meter.

- **Revisando el embrague**

Revise visualmente el embrague simultáneamente con la revisión de la banda-V. Sin la banda, revise el disco externo del embrague por aferramientos y en la ranura "V" por desgastes ó daños. Limpie la ranura "V" según sea necesario. El uso de forro ó calza tiene que ser revisado con el motor encendido. Si la calza esta desgastada, la fuerza de transmisión llega a ser deficiente y resultará el deslizamiento.

ADVERTENCIA - Riesgos con la banda-V

NUNCA intente revisar la banda-V, con el motor encendido. Pueden ocurrir severos daños, si su mano (Figura 5) queda atrapada entre la banda-V y el embrague. Siempre use guantes protectores.

PRECAUCION - Revisando la vibración

Siempre que las vibraciones de la compactadora sean débiles ó perdidas, durante una operación normal sin tomar en cuenta las horas de operación, revise la banda-V y el embrague inmediatamente.

Almacenaje de la placa vibratoria

Para almacenar la placa vibratoria por más de 30 días, realice lo siguiente:

- Drene completamente el tanque de combustible ó agregue STA-BIL al combustible.
- Haga funcionar el motor, hasta que se consuma completamente el combustible.
- Drene completamente el aceite del cárter del motor y siga los procedimientos descritos, en el manual del fabricante del motor ***HONDA,*** para el almacenamiento del motor.
- Drene completamente el aceite hidráulico de la compactadora de la caja del vibrador.
- Limpie toda la placa vibratoria, especialmente el fondo de la placa removiendo todo el polvo y cuerpos extraños.
- Cubra la placa vibratoria y el motor, con plástico protector ó su equivalente y almacene en un lugar seco y limpio.

Prácticamente todos los percances, pueden ser prevenidos, con un manejo adecuado e inspecciones de mantenimiento, pero en caso de alguna falla, sírvase tomar alguna de las acciones correctivas del siguiente diagnostico, basado en la información de los posibles problemas con el **motor** y la **compactadora** (Tablas 8 y 9).

Si el problema no puede ser corregido, sírvase dejar la unidad tal y como está y llame al departamento de servicio de Multiquip.

TABLA 8. POSIBLES PROBLEMAS CON EL MOTOR

SINTOMA	POSIBLE CAUSA	SOLUCION
Dificultad para arrancar, "hay combustible, pero en la bujía no hay CHISPA".	¿La bujía esta haciendo puente?	Revise la calibración, el aislamiento ó cambie la bujía.
	¿Depósitos de carbón en la bujía?	Limpie ó cambie la bujía.
	¿Corto circuito debido a aislamiento defectuoso de la bujía?	Revise el aislamiento la bujía, cambiela si esta desgastada.
	¿La calibración inadecuada de la bujía?	Ajuste la calibración de la bujía
Dificultad para arrancar, "hay combustible, y hay CHISPA en la bujía".	¿Hay corto circuito en el interruptor ON/OFF ENCENDIO/APAGADO?	Revise el cableado del interruptor, cambie el interruptor.
	¿Bobina de ignición esta defectuosa?	Cambie la bobina de ignición.
	¿Calibración inadecuada de la bujía, puntos sucios?	Ajuste la calibración correcta de la bujía y limpie los puntos.
	¿Aislamiento del condensador desgastado o hace corto circuito?	Cambie el condensador.
	¿Cable de la bujía roto ó hace corto circuito?	Cambie el cable defectuoso de la bujía.
Dificultad para arrancar, "hay combustible, hay chispa y la compresión es normal"	¿Combustible incorrecto?	Enjuague el sistema de combustible y cambielo por el tipo de combustible correcto.
	¿Agua ó polvo en el sistema de combustible?	Enjuague el sistema de combustible.
	¿Polvo en el filtrador de aire?	Limpie ó cambie el filtrador de aire.
Dificultad para arrancar, "hay combustible, hay chispa y la compresión es baja"	¿Valvula de succión/escape obstruida ó sobresalida?	Vuelva acomodar las válvulas.
	¿Anillo del pistón y/ócilindro desgastado?	Cambie los anillos del pistón ó el pistón.
	¿La cabeza del cilindro y/ó la bujía no estan apretadas adecuadamente?	Torque los tornillos de la cabeza del cilindro y la bujía.
	¿El empaque de la cabeza y/ó el empaque de la bujía?	Cambie los empaques de la cabeza y de la bujía.
No hay combustible en el carburador.	¿No hay combustible en el tanque?	Llene con el tipo de combustible correcto.
	¿La válvula de combustible no se abre adecuadamente?	Aplique un lubricante para aflojar la palanca de la válvula, si es necesario cambiela.
	¿Válvula de combustible obstruida?	Cambie el filtro de combustible.
	¿El orificio del respirador del tapón del tanque de combustible está obstruido?	Limpio ó cambie el tapón del tanque de combustible.
	¿Aire en las manguera del combustible?	Purgue las mangueras de combustible.

TABLA 8.POSIBLES PROBLEMAS CON EL MOTOR (CONTINUACION)		
SINTOMA	**POSIBLE CAUSA**	**SOLUCION**
"Débilidad en la fuerza de compresión es adecuada y las bujías hechan chispas.	¿El filtro de aire no esta limpio?	Limpie ó cambie el filtro de aire
	¿Nivel inadecuado en el carburador?	Verifique el flotador de ajustes, reconstruya el carburador.
	¿Bujía defectuosa?	Limpie ó cambie la bujía.
Enjuague el sistema de combustible, y cambielo por el tipo de combustible correcto.	¿Agua en el sistema de combustible?	Enjuague el sistema de combustible, y cambielo por el tipo de combustible correcto.
	¿Bujía sucia?	Limpie ó cambie la bujía.
	¿Bobina de ignición defectuosa?	Cambie la bobina de ignición.
Cambiela por el tipo de bujia correcto.	¿Calor de la bujía es inadecuada?	Cambiela por el tipo de bujía correcto.
	¿El tipo de combustible es correcto?	Cambielo por el tipo de combustible correcto.
	¿Aletas de enfriamiento sucias?	Limpie las aletas de enfriamiento .
Velocidad giratoria fluctua.	¿Gobernador ajustado correctamente?	Ajuste el gobernador.
	¿Resorte del gobernador defectuoso?	Cambie el resorte del gobernador.
	¿Flujo de combustible restringido?	Revise por completo el sistema de combustible, si hay goteras u obstrucciones.
Funcionamiento defectuoso del arranque retráctil.	¿Mecanismo retráctil obstruido con polvo y dirt?	Limpie el ensamble del retráctil con jabón y agua.
	¿Resorte esprial flojo?	Cambie el resorte espiral.

TABLA 9. POSIBLES PROBLEMAS CON LA BANDEJA COMPACTADORA		
SINTOMA	**POSIBLE CAUSA**	**SOLUCION**
Velocidad es demasiado baja y la vibración es débil.	¿Velocidad del motor demasiado baja?	Ajuste la velocidad del motor a las RPM correctas.
	¿El embrague se desliza?	Revise ó cambie el embrague.
	¿La banda se desliza?	Ajuste ó cambie la banda.
	¿Exceso de aceite en el vibrador?	Drene el exceso de aceite y llene al nivel adecuado.
	¿Funcionamiento defectuoso de la caja del vibrador?	Revise los engranes excentricos y el contrapeso.
	¿Falla del balero ó cojinete?	Cambie los baleros
	¿Rendimiento insuficiente del motor?	Revise el motor, la compresión, etc.

MVC-80VH/VHW— EXP. DE CODIGOS EN LA COLUMNA DE NOTAS

La siguiente sección, explica los diferentes símbolos y notas, comúnmente usadas en la sección de partes de este manual. Use los números de teléfono de asistencia, que se encuentran en la última página de este manual si tiene alguna pregunta.

El contenido y los números de parte listados en la sección de partes, están sujetos a cambios ***sin previo aviso***. Multiquip no garantiza la disponibilidad de las partes listadas.

Ejemplo de lista de partes:

NUM.	NUM.PARTE	DESCRIPCION	CANT.	NOTAS
1	12345	TORNILLO	1....	..... INCLUYE NUMEROS CON/*
2*		RONDANA, 1/4PULG.	.....	NO SE VENDE POR SEPARADO
2*	12347	RONDANA, 3/8 PULG.	1	MQ-45T SOLAMENTE
3	12348	MANGUERA	A/R ..	SE HACEN LOCALMENTE
4	12349	COJINETE	1	N/S 2345B Y RECIENTES

Columna de NUM.

Símbolos Unicos - Todos los números con el mismo símbolo único (*, #, +, %, ó >), en el número de columna, pertenecen al mismo ensamble o juego, el cual es indicado por la nota en las "Notas" de columna.

Números duplicados en las partidas - Los números duplicados, indican los números de parte múltiples que son eficaces para el mismo artículo en general, tales como diferentes medidas de protectores para el disco de la cortadora en uso ó una parte que ha sido actualizada en una versión más reciente de la misma máquina.

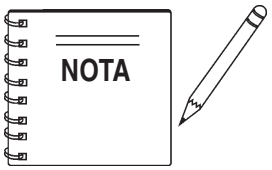

Cuando ordene una parte que tenga más de un número de partida listado, revise las notas de columna para ayudarle a determinar la parte apropiada a ordenar.

Columna de NUM. PARTE

Números usados - Los números de parte pueden ser indicados por un número, inscripción en blanco, ó TBD.

TBD (To Be Determined) (A ser determinado), es generalmente usado para señalar que una parte no ha sido asignada a un número formal de parte al tiempo de la publicación.

Una inscripción en blanco, generalmente indica que un artículo, no se vende por separado ó que no lo vende Multiquip. Otras inscripciones, serán aclaradas en la columna de "Notas".

Columna de CANT.

Números usados - La cantidad de artículos pueden ser indicados por un número, una inscripción en blanco ó r A/R.

A/R (As Required) (Según se requiera) es generalmente usado para mangueras ú otras partes que son vendidas a granel y cortadas según la longitud necesitada.

Una inscripción en blanco, generalmente indica que un artículo no se vende por separado ó que no lo vende Multiquip. Otras inscripciones sera aclaradas en la columna de "Notas".

Columna de NOTAS

Algunas de las notas más comunes que va a encontrar en la columna de "Notas" están listadas abajo. Así mismos se muestran otras notas adicionales necesarias para describir el artículo.

Ensamble/Juego - Todos los artículos en la lista de partes con el mismo símbolo único, se incluirán cuando este artículo sea comprado.

Indicado por:
"INCLUYE NUMEROS CON/ (símbolo único)"

***Número de serie* de grupo** - Se usa para listar un número efectivo de serie donde el número de una parte especificada es usada.

Indicado por:
"N/S XXXXX Y HACIA ABAJO"
"N/S XXXX Y HACIA ARRIBA"
"N/S XXXX A N/S XXX"

Número usado para especificar el modelo - Indica que la parte se usa solo con el número de modelo específico ó el número de modelo variante listado. Puede ser usado también para mostrar una parte que NO es usada en un modelo específico ó número de modelo variante.

Indicado por:
"XXXXX SOLAMENTE"
"NO SE USE EN XXXX"

"Se hace/Obtiene localmente" - Indica que la parte puede ser comprada en cualquier ferretería ó está disponible en los artículos hechos. Ejemplos los cables de las baterías incluidas, adaptadores y ciertas rondanas y tuercas.

"No se venden por separado" - Indica que un artículo no pude ser vendido como un artículo separado y tampoco es parte de un ensamble/juego que pueda ser comprado, ó no está a disponible a la venta a través de Multiquip.

COMPACTADORA MVC-80VH/VHW
CON MOTOR HONDA GX160U1SM12

1 a 5 unidades

Cant.	N/P	Descripción
3	070100312	BANDA-V
4	939010254	AMORTIGUADOR
3	9807956846	BUJIA
1	28462ZH8003	CUERDA, ARRANQUE DE RETROCESO
3	17210ZE1517	COMPONENTE, FILTRADOR DE AIRE
1	17620Z4H000	TAPON, TANQUE DE COMBUSTIBLE
1	17672ZE2W01	FILTRO DE COMBUSTIBLE, TANQUE DE COMBUSTIBLE

PLACAS DE IDENTIFICACION Y CALCOMANIAS

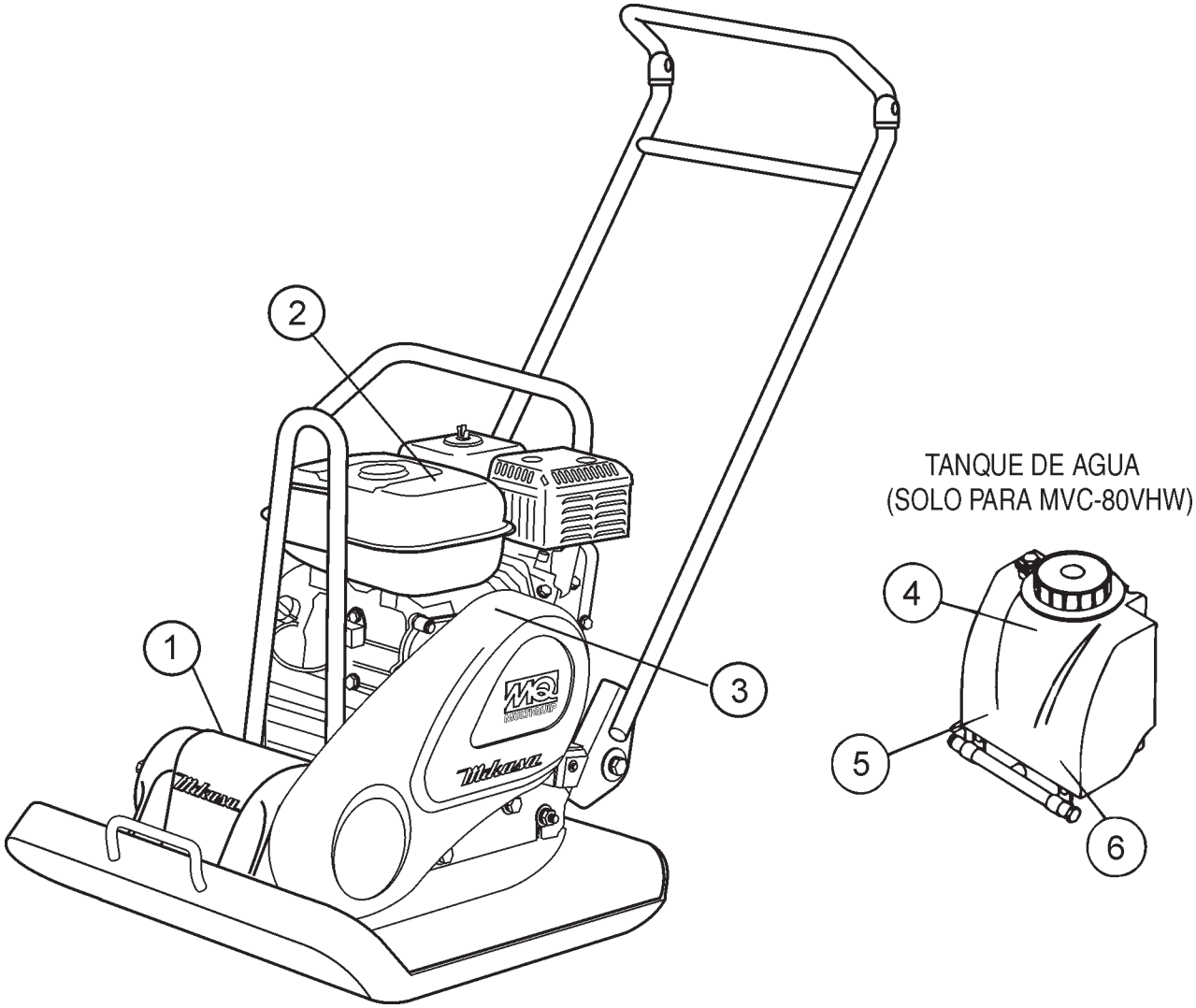

PLACAS DE IDENTIFICACION Y CALCOMANIAS

NUM.	NUM.PARTE	DESCRIPCION	CANT.	NOTAS
1		PLACA, NUM. DE SERIE	1	CONTACTE DEPTO. DE PARTES MQ
2	920203290	CALCOM., LEA EL MANUAL DEL FABRICANTE	1	NPA-329
3	920203989	CALCM., ADVERTENCIA PROTECTOR DE LA BANDA	1	NPA-989
4	920101410	CALCOM., MIKASA (120 X 60))	1	TANQUE DE AGUA
5	920201580	CALCOM., LOGOTIPO MQ (71 X 55)	2	MQ/TANQUE DE AGUA
6	920105070	CALCOM., LOGOT. MIKASA(125 MM)	1	TANQUE DE AGUA
8	920201950	CALCOM., ACEITE DEL MOTOR	1	NPA-195
9	920101410	CALCOM., LOGOT. MIKASA (TRIANGULO)	1	NPA-141

ENSAMBLE DEL ARMAZON

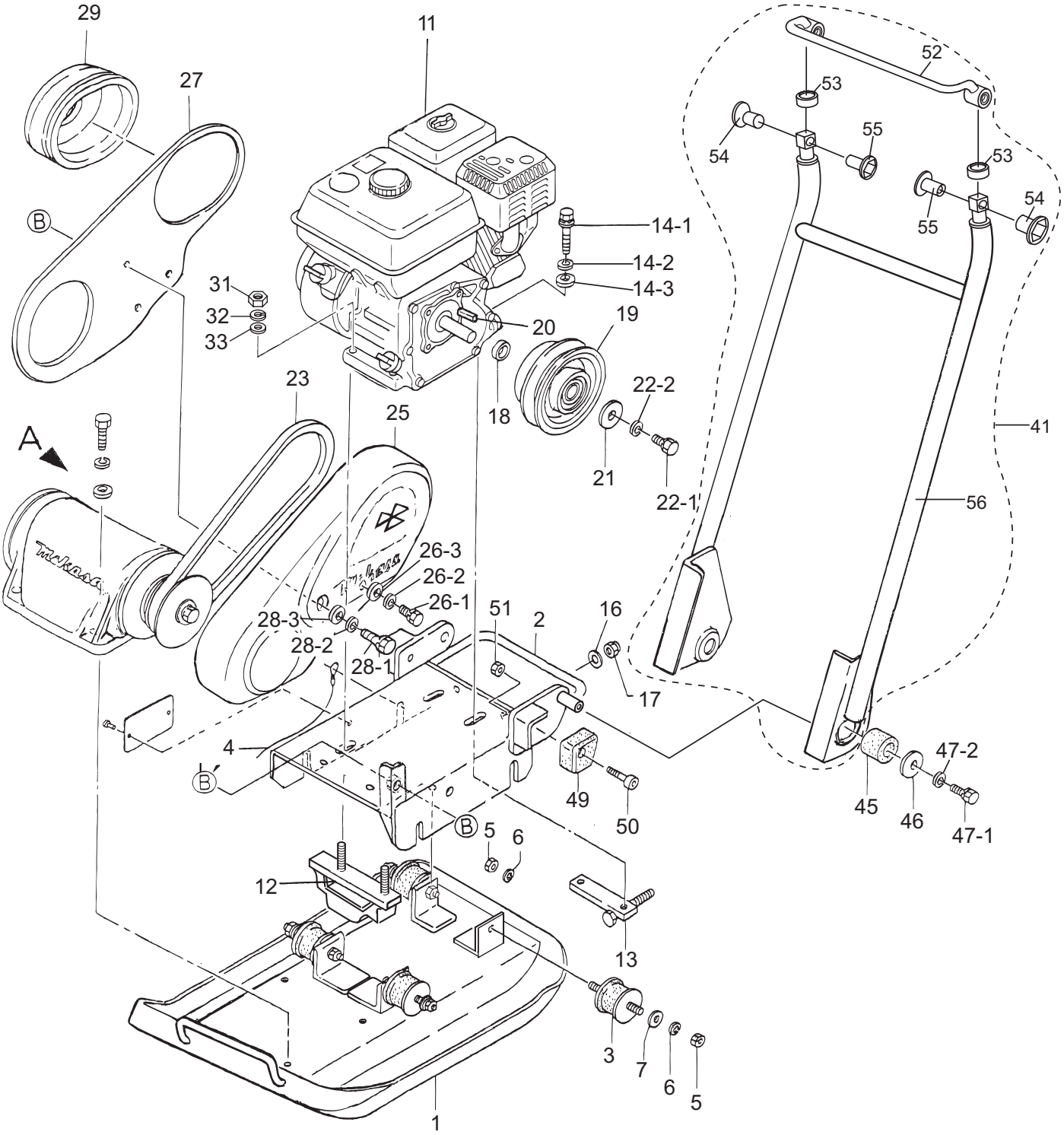

ENSAMBLE DEL ARMAZON

NUM.	NUM. PARTE	DESCRIPCION	CANT.	NOTAS
1	418118530	PLACA VIBRADORA 570X450	1	
2	418216501	BASE	1	
3	939010254	AMORTIGUADOR DE VIBRAC. D45-H41		4
4	959404350	ALAMBRE A TIERRA	1	
5	020310080	TUERCA M10	8	
6	030210250	RONDANA DE PRESION M10	8	
7	031110160	RONDANA PLANA M10	8	
11	912216004	ENS. DEL MOTOR GX160U1SM12	1	
12	418457750	TORNILLO DEL MOTOR	1	
13	413436870	TUERCA DEL MOTOR TRASERA	1	
14-1	001220840	TORNILLO 8X40 T	2	
14-2	030208200	RONDANA DE PRESION M8	2	
14-3	031108160	RONDANA PLANA M8	2	
16	031108160	RONDANA PLANA M8	2	
17	022710809	TUERCA DE NYLON M8	1	
18	408421270	ESPACIA. EMBRAGUE 20.2X25X9.4	1	
19	413332920	ENS. DEL EMBRAGUE S-20-A1-124	1	
20	0053005201	LLAVE 5 X 5 X 35	1	
21	952400130	RONDANA 9304	1	
22-1	001220820	TORNILLO 8 X 20 T	1	
22-2	030208200	RONDANA DE PRESION M8	1	
23	070100312	BANDA-V RPF-3310	1	
25	418216470	CUBIERTA DE LA BANDA	1	
26-1	001221035	TORNILLO 10X35 T	1	
26-2	030210250	RONDANA DE PRESION M10	1	
26-3	031110160	RONDANA PLANA M10	1	
27	418216480	CUBIERTA DE LA BANDA (INTERIOR)	1	
28-1	001221053	TORNILLO 10 X 65 T	1	
28-2	030210250	RONDANA DE PRESION M10	1	
28-3	031110160	RONDANA PLANAM10	1	
29	418343420	SELLO DE LA CUBIERTA	1	
31	020308060	TUERCA M8	2	
32	030208200	RONDANA DE PRESION M8	2	
33	031108160	RONDANA PLANA M8	2	
41	418910070	ENS. MANUBRIO SUPERIOR DEL VIB.	1	..... INCLUYE NUMEROS CON/ #
45	404433430	GOMA 20X32X28.5/52H	2	
46	952403450	RONDANA11X35X4.5	2	
47-1	001221020	TORNILLO 10X20 T	2	
47-2	030210250	RONDANA DE PRESION M10	2	
49	413436720	GOMA,MANUBRIO	2	
50	001520845	TORNILLO CAB. DE PLACA 8X45 T	2	
51	020308060	TUERCA M8	2	
52#	418217060	AGARRADERA, MANUBRIO	1	
53#	416459340	GOMA DEL MANUBRIO	2	
54#	009120407	TORNILLO DE CABEZA 10X20 T	2	
55#	416459320	TUERCA DEL MANUBRIO	2	
56#	418217050	MANUBRIO	1	

ENSAMBLE DEL VIBRADOR

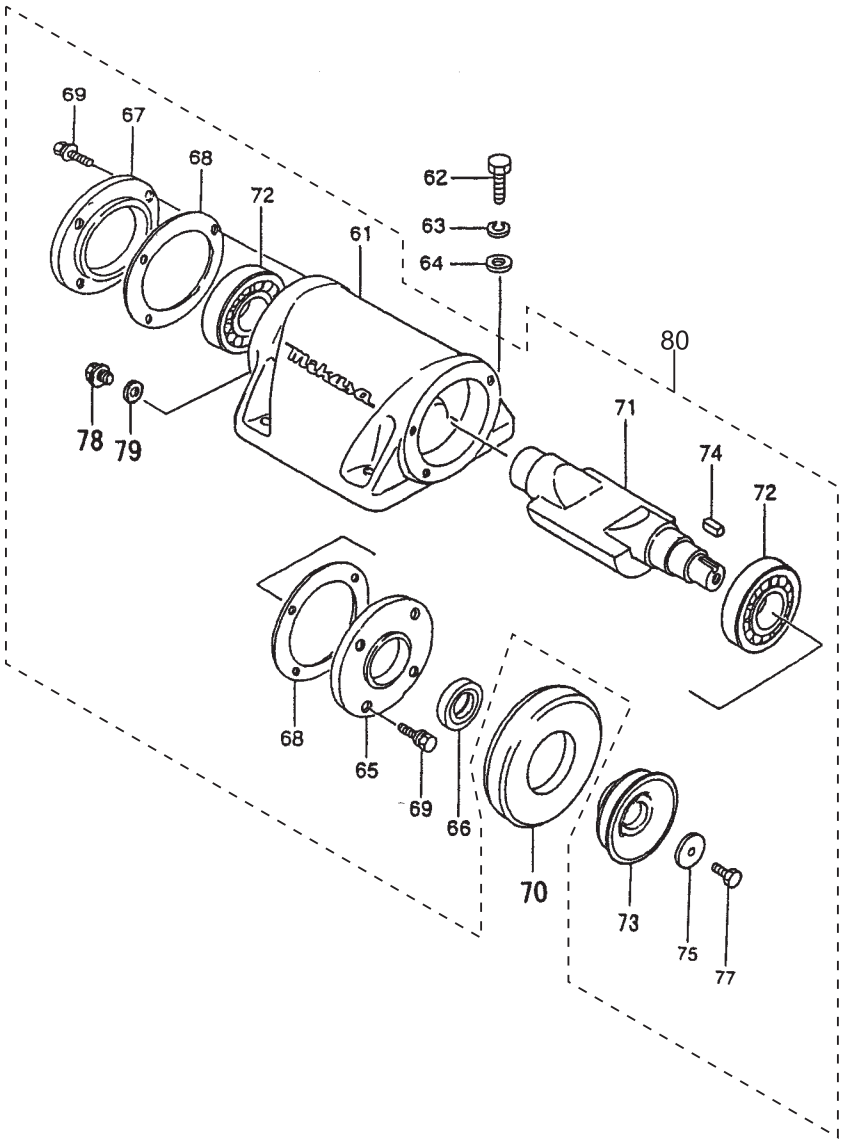

ENSAMBLE DEL VIBRADOR

NUM.	NUM. PARTE	DESCRIPCION	CANT.	NOTAS
61#	418117730	REVESTIMIENTO DEL VIBRADOR	1	
62	001221445	TORNILLO 14X45 T	4	
63	030214350	RONDANA DE PRESION M14	4	
64	031114260	RONDANA PLANA M14	4	
65#	418456950	TAPA DEL REVESTIMIENTO/POLEA	1	
66#	060403020	SELLO DEL ACEITE TC-30458	1	
67#	418456960	TAPA DEL REVESTIMIENTO/APAGADO	1	
68#	418456970	EMPAQUE	2	
69#	002400820	TORNILLO 8X20 SW, PW	8	
70	418456990	SELLO DE LA CUBIERTA DEL VIB.	1	
71#	418343630	GIRADOR EXCENTRICO DEL EJE	1	
72#	040306307	BALERO 6307C3	2	
72#	040406307	BALERO 6307C4	2	
73#	418456981	POLEA DEL VIBRADOR	1	
74#	951401920	LLAVE 7X7X30	1	
75#	952403450	RONDANA 11X35X4.5	1	
77#	002211030	TORNILLO 10X30 H, SW	1	
78#	953400270	TAPON 1/4X14 10L	1	
79#	953405260	EMPAQUE	1	
80	418910110	ENSAMBLE DEL VIBRADOR	1	INCLUYE NUMEROS CON/ #

ENSAMBLE DEL TANQUE DE AGUA

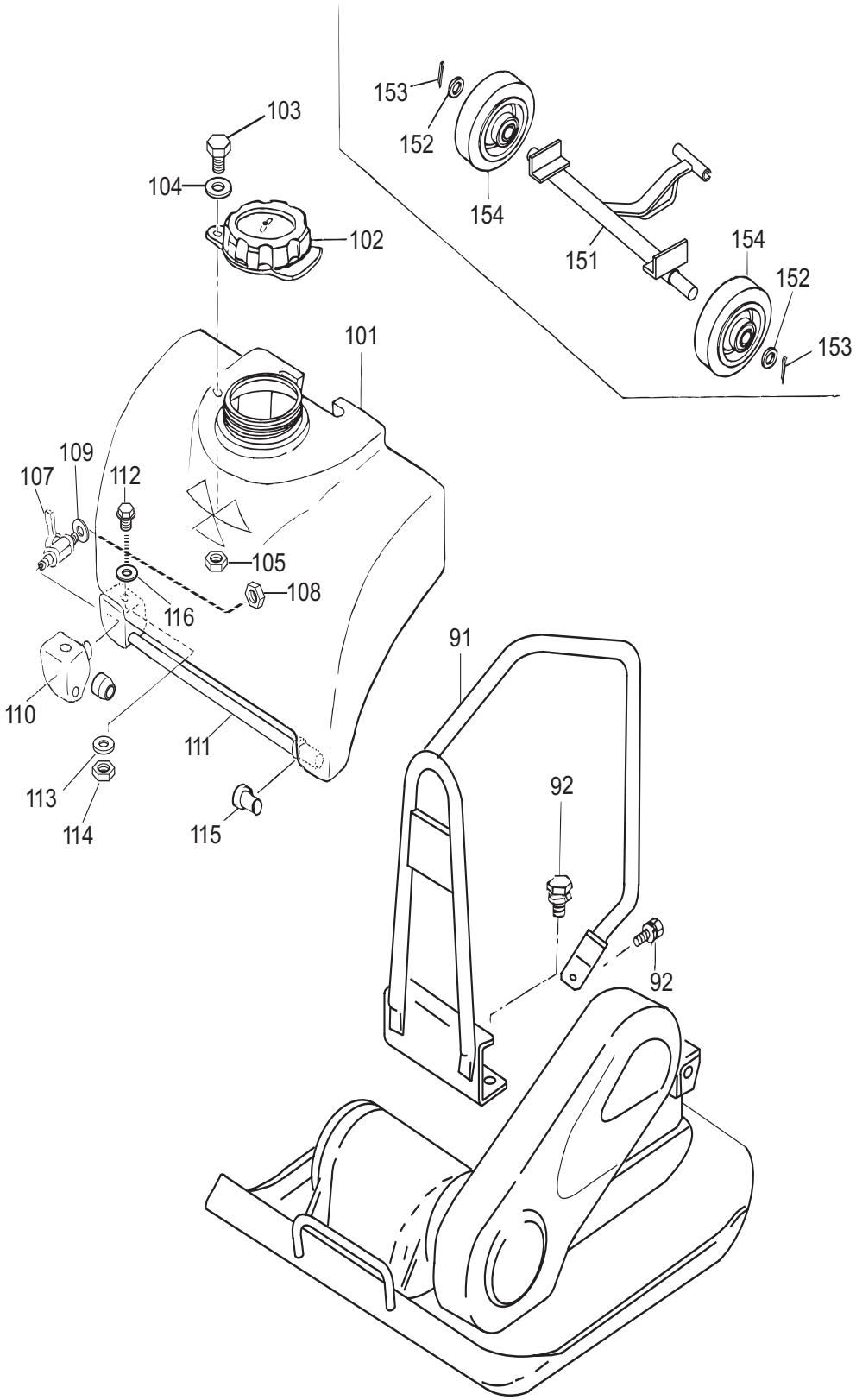

ENSAMBLE DEL TANQUE DE AGUA

NUM.	NUM. PARTE	DESCRIPCION	CANT.	NOTAS
91	418118580	GANCHO PROTECTOR	1	
92	002211025	TORNILLO 10X25 H, SW	3	
101	418910080	TANQUE DE AGUA, NARANJA	1	..... INCLUYE NUMEROS CON/*
102*	954300342	TAPON, TANQUE DE AGUA	1	
103*	001241030	TORNILLO 10X30 U	1	
104*	033910010	RONDANA 10.5X21X2 SUS.	2	
105*	022910180	TUERCA DE NYLON M10	1	
107	954403241	VALVULA PT1/4, BH-1211 AL.	1	
108	959403790	TUERCA PS-1/4	1	
109	418458320	EMPAQUE 11.5X19.5X2	1	
110	418345150	SOPORTE DEL TUBO	1	
111	418345160	PIPA DE ROCIO	1	
112	001740825	TORNILLO DE PESTAÑA 8X2	1	
113	033910110	RONDANA PLANA M8	2	
114	020308064	TUERCA M8	1	
115	418459330	TAPON DE GOMA	1	
116	416453780	EMPAQUE 8X19X2T	1	
151	418217120	EJE/TRANSPORTE	1	
152	031118260	RONDANA PLANA M18	4	
153	025203030	PASADOR 3X30	2	
154	959300370	LLANTA 200X50	2	

ENSAMBLE DE LA CABEZA DEL CILINDRO.

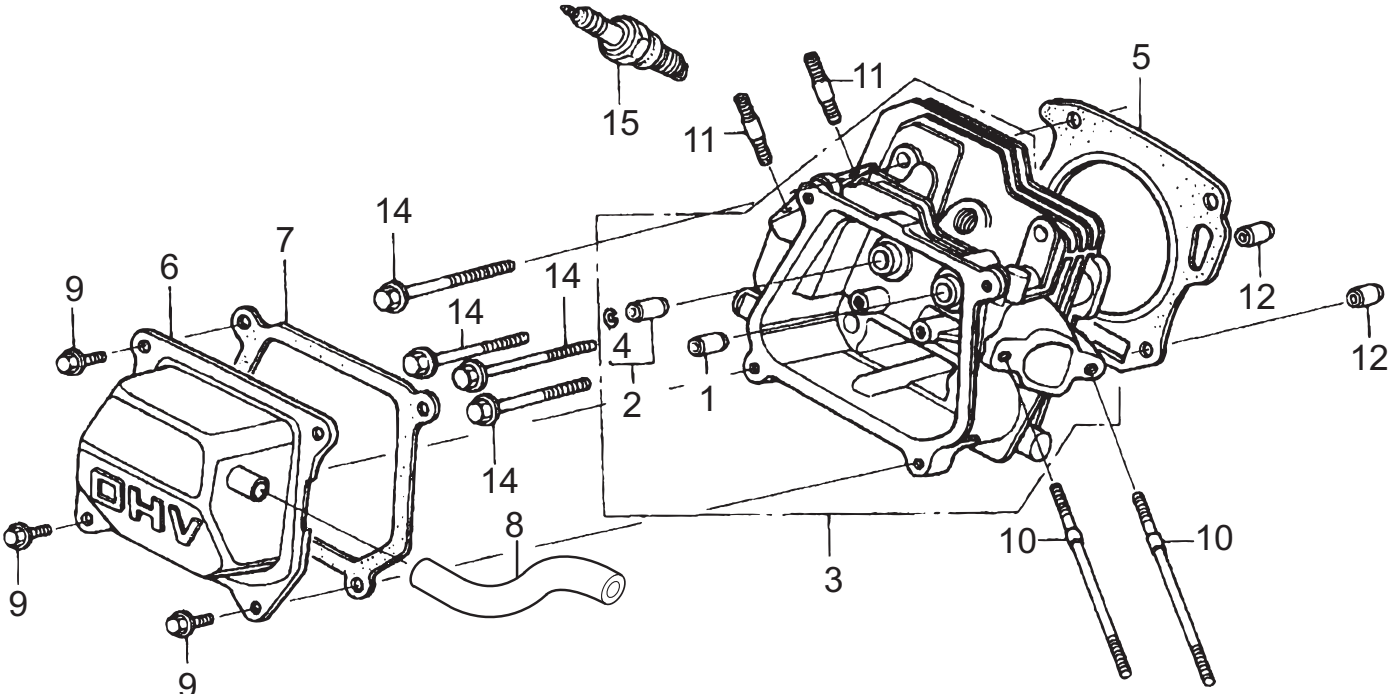

ENSAMBLE DE LA CABEZA DEL CILINDRO.

NUM.	NUM. PARTE	DESCRIPCION	CANT.	NOTAS
1%	12204ZE1306	GUIA DE VALVULA IN. (OS), OPCIONAL	1	
2%	12205ZE1315	GUIA DE VALVULA EXT. (OS), OPCIONAL .	1	..... INCLUYE NUMEROS CON/ #
3	12210ZH8405	CABEZA DEL CILINDRO	1	..... INCLUYE NUMEROS CON/ %
4%#	12216ZE5300	SEGURO ,GUIA DEL VALVULA	1	
5	12251ZH1800	EMPAQUE DE LA CABEZA DEL CILINDRO	1	
6	12310ZE1020	CUBIERTA DE LA CABEZA	1	
7	12391ZE1000	EMPAQUE ,CUBIERTA DE LA CABEZA	1	
8	15721ZH8000	TUBO RESPIRADOR	1	
9	90013883000	TORNILLO DE PESTAÑA (6 X 12)	4	
10	90043ZE1020	PERNO GUIA (6 X 112)	2	
11	90047ZE1000	PERNO GUIA (8 X 32)	2	
12	9430110160	PERNO GUIA (10 X 16)	2	
14	957230806000	TORNILLO DE PESTAÑA (8 X 55)	4	
15	9807956846	BUJIA BPR6ES (NGK)	1	

ENSAMBLE DEL MONOBLOCK

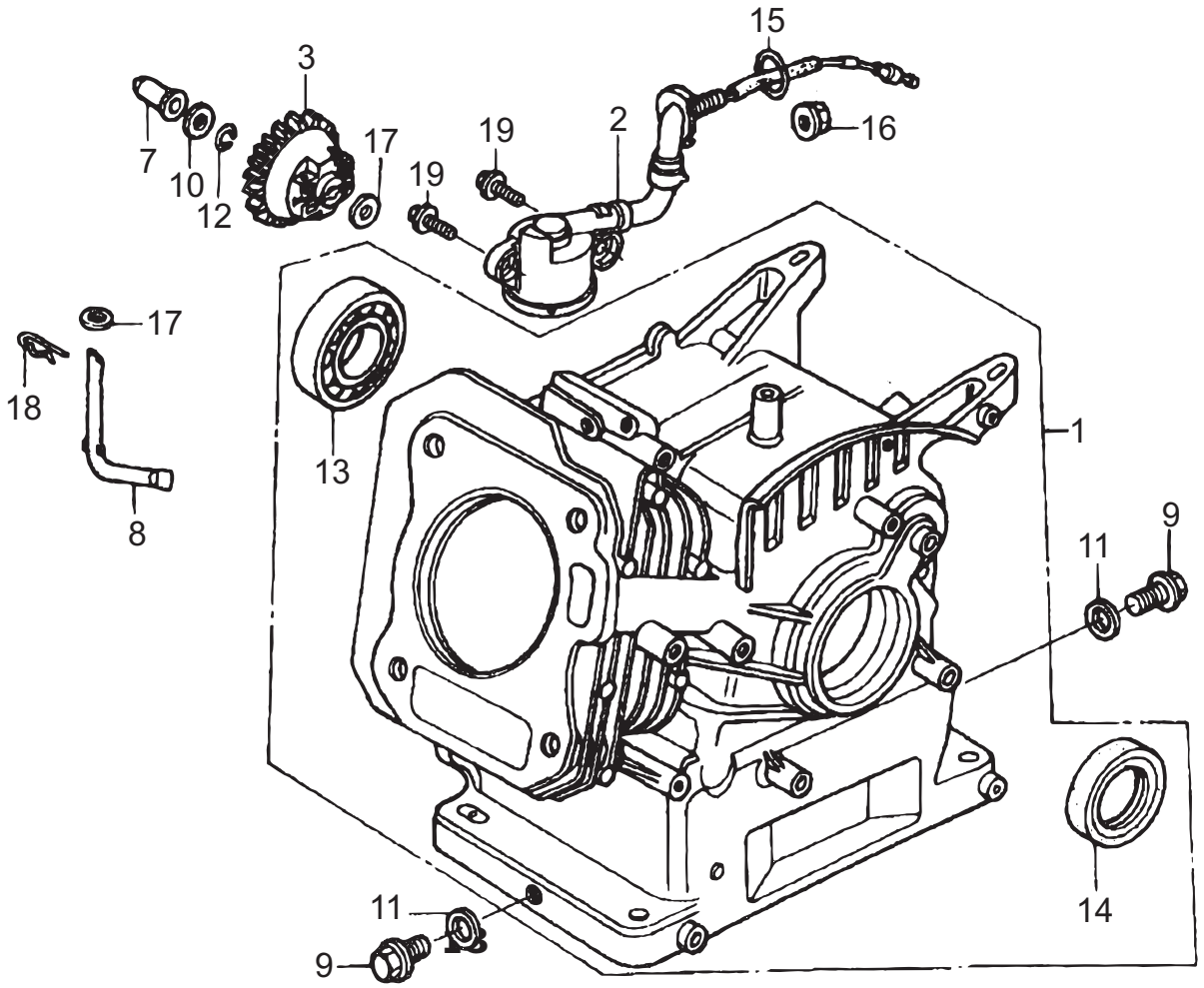

ENSAMBLE DEL MONOBLOCK

NUM.	NUM. PARTE	DESCRIPCION	CANT.	NOTAS
1	12000ZH8426	ENS. DEL MONOBLOCK.	1	..... INCLUYE NUMEROS CON/ $
2	15510ZE1033	ENS.DEL INTERRUPTOR NIVEL DE ACEITE	1	
3	16510ZE1000	ENS. DEL GOBERNADOR.	1	
7	16531ZE1000	DESLIZADOR DEL GOBERNADOR	1	
8	16541ZE1000	EJE, BRAZO DEL GOBERNADOR	1	
9	90131ZE1000	TORNILLO TAPON DE FRENADO	2	
10	90451ZE1000	RONDANA DE PRESION (6MM)	1	
11	90601ZE1000	RONDANA DE TAPON DE DRENADO (10.2MM)	2	
12	90602ZE1000	SEGURO DEL SOPORTE DEL GOBERNADOR	1	
13$	91001ZF1003	BALERO CON BALINES (6205)	1	
14$	91201Z0T801	SELLO DE ACEITE (25 X 41 X 6)	1	
15	91353671004	ANILLO TIPO "O" (14 MM)	1	
16	9405010000	TUERCA DE PESTAÑA (10MM)	1	
17	9410106800	RONDANA PLANA (6MM)	2	
18	9425108000	SEGURO (8MM)	1	
19	957010601200	TORNILLO DE PESTAÑA (6 X 12)	2	

ENSAMBLE DE LA CUBIERTA DEL CARTER

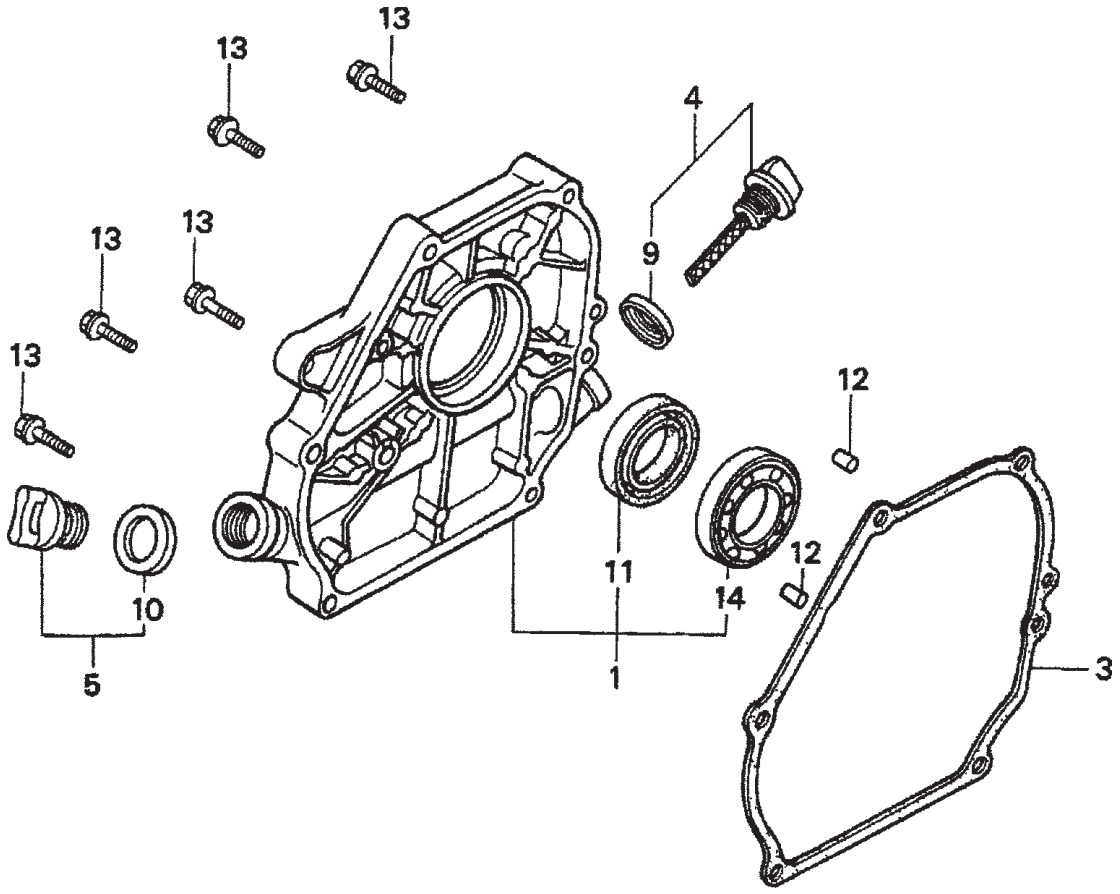

ENSAMBLE DE LA CUBIERTA DEL CARTER

NUM.	NUM. PARTE	DESCRIPCION	CANT.	NOTAS
1	11300ZE1642	ENSAMBLE DE LA CUBIERTA DEL CARTER	1	INCLUYE NUMEROS CON/ *
3	11381ZH8801	EMPAQUE,DE CUBIERTA DEL CARTER	1	
4	15600ZE1003	ENSAMBLE DEL TAPON DE ABASTECIMIENTO DE ACEITE (GRIS)	1	INCLUYE NUMEROS CON/ #
5	15600ZG4003	ENSAMBLE DEL TAPON DE ABASTECIMIENTO DE ACEITE (GRIS)	1	INCLUYE NUMEROS CON/ +
9#	15625ZE1003	EMPAQUE DEL TAPON DE ABATECIMIENTO DE ACEITE	1	
10+	15625ZE1003	EMPAQUE DEL TAPON DE ABASTECIMIENTO DE ACEITE	1	
11*	91201Z0T801	SELLO DE ACEITE (25 X 41 X 6)	1	
12	9430108140	SEGURO DE GUIA (8 X 14)	2	
13	957010803200	TORNILLO DE PESTAÑA (8 X 32)	6	
14*	961006205000	BALERO CON BALINES (6205)	1	

ENSAMBLE DEL CIGÜEÑAL

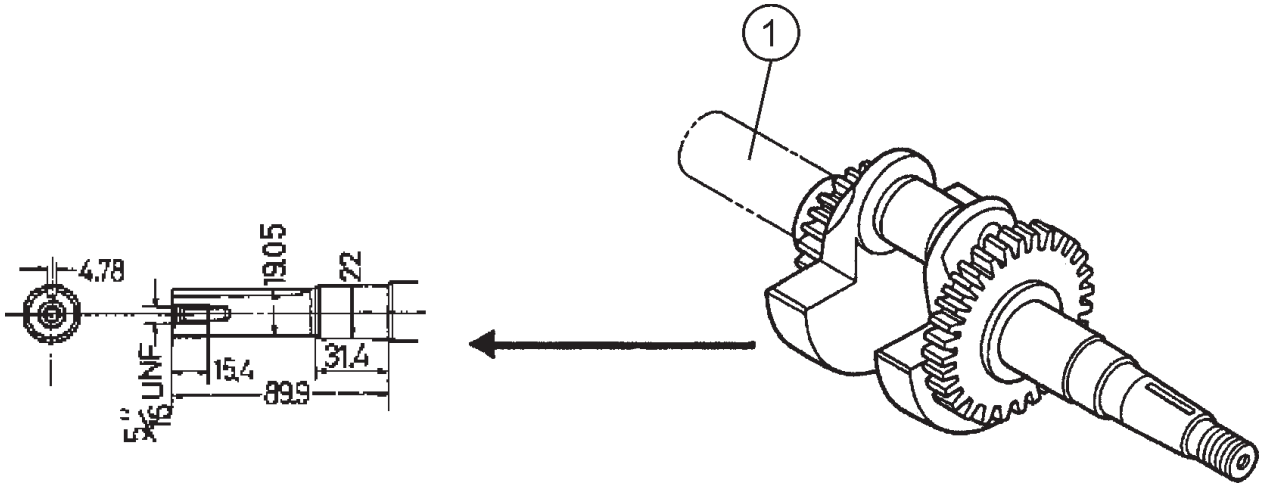

ENSAMBLE DEL CIGÜEÑAL

NUM.	NUM. PARTE	DESCRIPCION	CANT.	NOTAS
1	13310ZE1000	CIGÜEÑAL	1	

ENSAMBLE DEL PISTON/ANILLOS

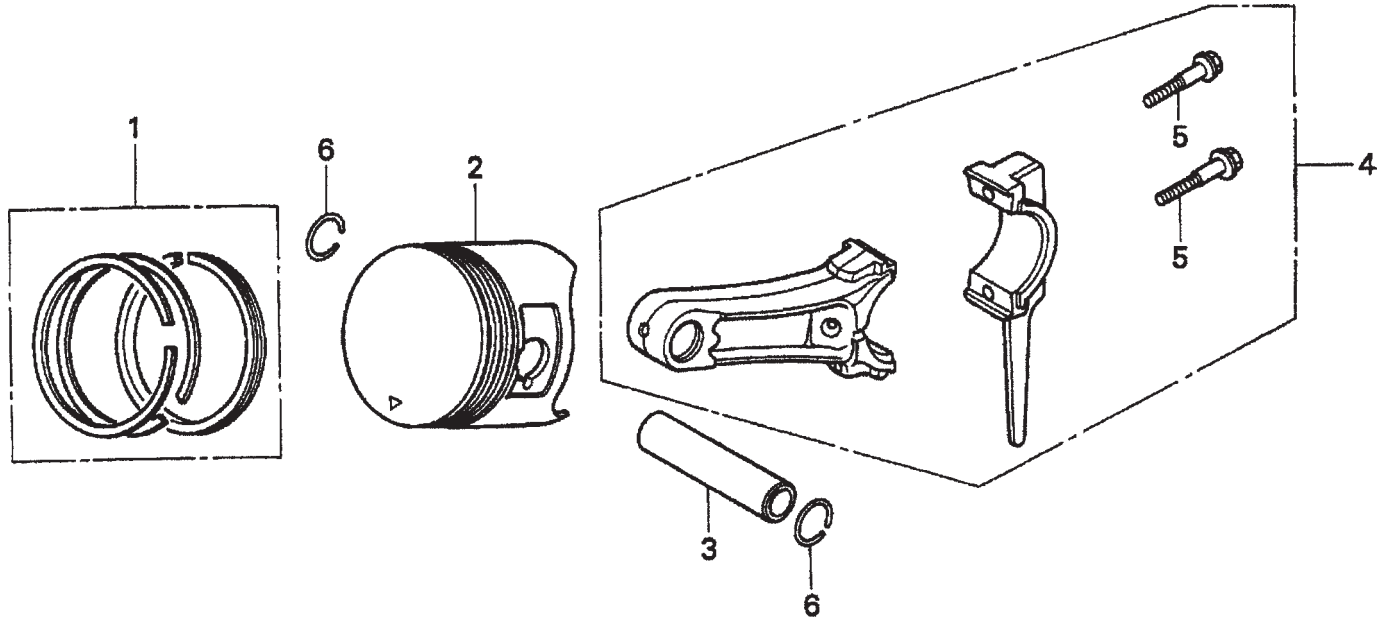

ENSAMBLE DEL PISTON/ANILLOS

NUM.	NUM. PARTE	DESCRIPCION	CANT.	NOTAS
1	13010ZL0003	JUEGO DE ANILLOS, PISTON (STD)	1	
1	13011ZL0003	JUEGO DE ANILLOS, PISTON (OS 0.25)	1	
1	13012ZL0003	JUEGO DE ANILLOS, PISTON (OS 0.50)	1	
1	13013ZL0003	JUEGO DE ANILLOS, PISTON (OS 0.75)	1	
2	13101ZH8010	PISTON (STD)	1	
2	13102ZH8010	PISTON (OS 0.25)	1	
2	13103ZH8010	PISTON (OS 0.50)	1	
2	13104ZH8010	PISTON (0.75)	1	
3	13111ZE1000	PERNO, PISTON	1	
4	13200ZE1010	ENSAMBLE DE LA BIELA	1	INCLUYE NUMEROS CON/*
5*	90001ZE1000	TORNILLO CONECTANDO BIELA	2	
6	90551ZE1000	SEGURO, VASTAGO DEL PISTON (18MM)	2	

ENSAMBLE DEL ARBOL DE LEVAS

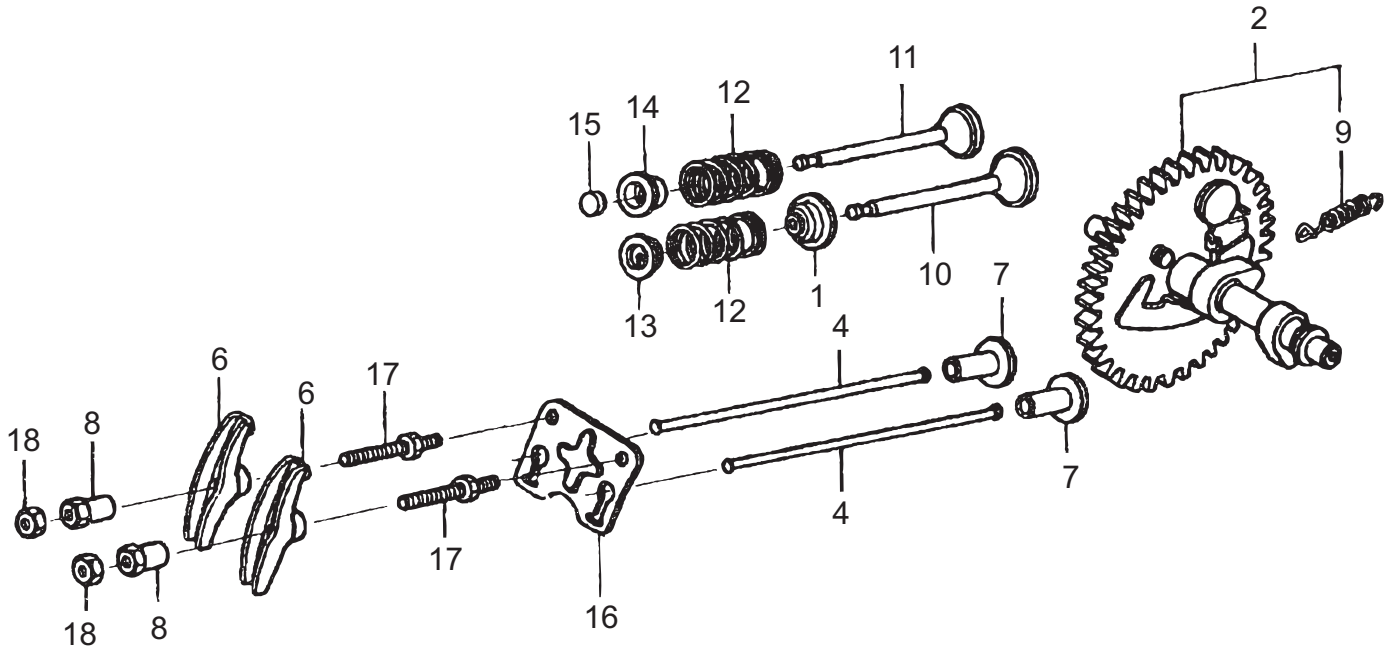

ENSAMBLE DEL ARBOL DE LEVAS

NUM.	NUM. PARTE	DESCRIPCION	CANT.	NOTAS
1	12209ZH8003	SELLO, VASTAGO DE LA VALVULA	1	
2	14100ZE1812	ENS. DEL ARBOL DE LEVAS	1	..... INCLUYE NUMEROS CON/*
4	14410ZE1010	VARILLA DE EMPUJE	2	
6	14431ZE1000	BRAZO DE VALVULA BALANCIN	2	
7	14441ZE1010	BOTADORES DE VALVULA	2	
8	14451ZE1013	PIVOTE DEL BRAZO DEL BALANCIN	2	
9*	14568ZE1000	RESORTE PARA RETORNO DEL PESO	1	
10	14711ZF1000	VALVULA DE ADMISION	1	
11	14721ZF0000	VALVULA DE ESCAPE	1	
12	14751ZF1000	RESORTE DE LA VALVULA	2	
13	14771ZE1000	RETEN INT. DE RESORTE DE LA VALVULA	1	
14	14773ZE1000	RETEN EXT. DE RESORTE DE LA VALVULA	1	
15	14781ZE1000	ROTADOR DE VALVULA	1	
16	14791ZE1010	PLATO GUIA DE LA VARILLA DE EMPUJE	1	
17	90012ZE0010	TORNILLO DE PIVOTE (8MM)	2	
18	90206ZE1000	TUERCA DE PIVOTE ADJ.	2	

ENSAMBLE DEL ARRANQUE DE RETRACTIL

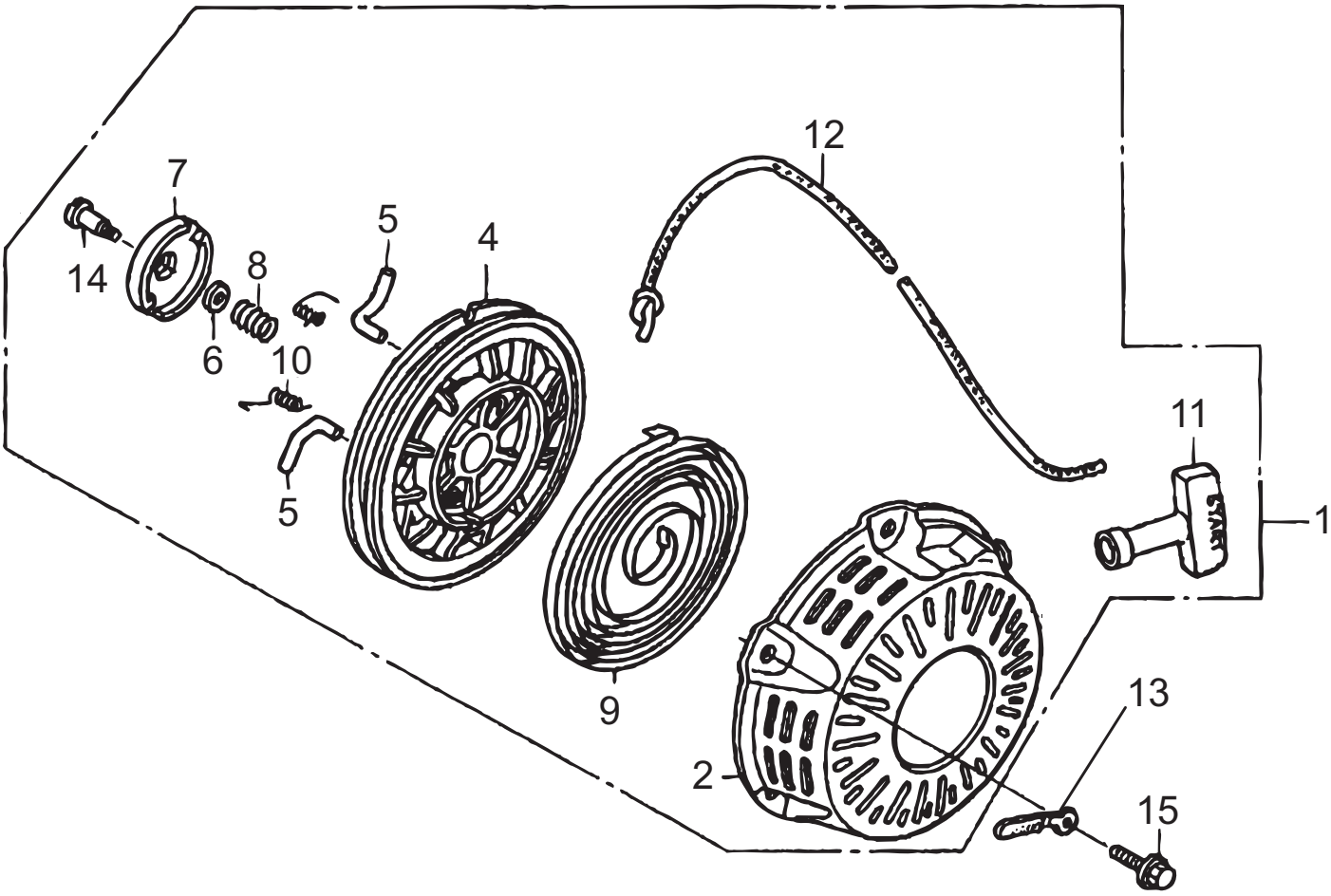

MOTOR HONDA GX160U1QMX2 - ENS. DEL ARRANQUE DE RETRACTIL

ENSAMBLE DEL ARRANQUE DE RETRACTIL

NUM.	NUM. PARTE	DESCRIPCION	CANT.	NOTAS
1	28400ZH8023ZB	ENS.DEL ARRANQUE DE RETRACTIL	1	..... INCLUYE NUMEROS CON/*
2*	28410ZH8003ZB	CUBIERTA, ARRANQUE DE RETRACTIL	1	
4*	28421ZH8801	POLEA DEL ARRANQUE DE RETRACTIL	1	
5*	28422ZH8801	TRINQUETE DE ARRANQUE	2	
6*	28431ZH8801	PLATO, FRICCION	1	
7*	28433ZH8801	GUIA DE TRINQUETE	1	
8*	28441ZH8801	RESORTE DE FRICCION	1	
9*	28442ZH8003	RESORTE DEL ARRANQUE DE RETRACTIL	1	
10*	28443ZH8001	RESORTE DE RETORNO	2	
11*	28461ZH8003	ASA DE ARRANQUE	1	
12*	28462ZH8003	CUERDA DE ARRANQUE DE RETRACTIL	1	
13	90003ZH8801	PASADOR. CUERDA	1	
14*	90008ZE2003	TORNILLO DE PESTAÑA (6 X 10)	1	
15	90008ZE2003	TORNILLO DE PESTAÑA (6 X 10)	1	

ENSAMBLE DE LA CUBIERTA DEL VENTILADOR

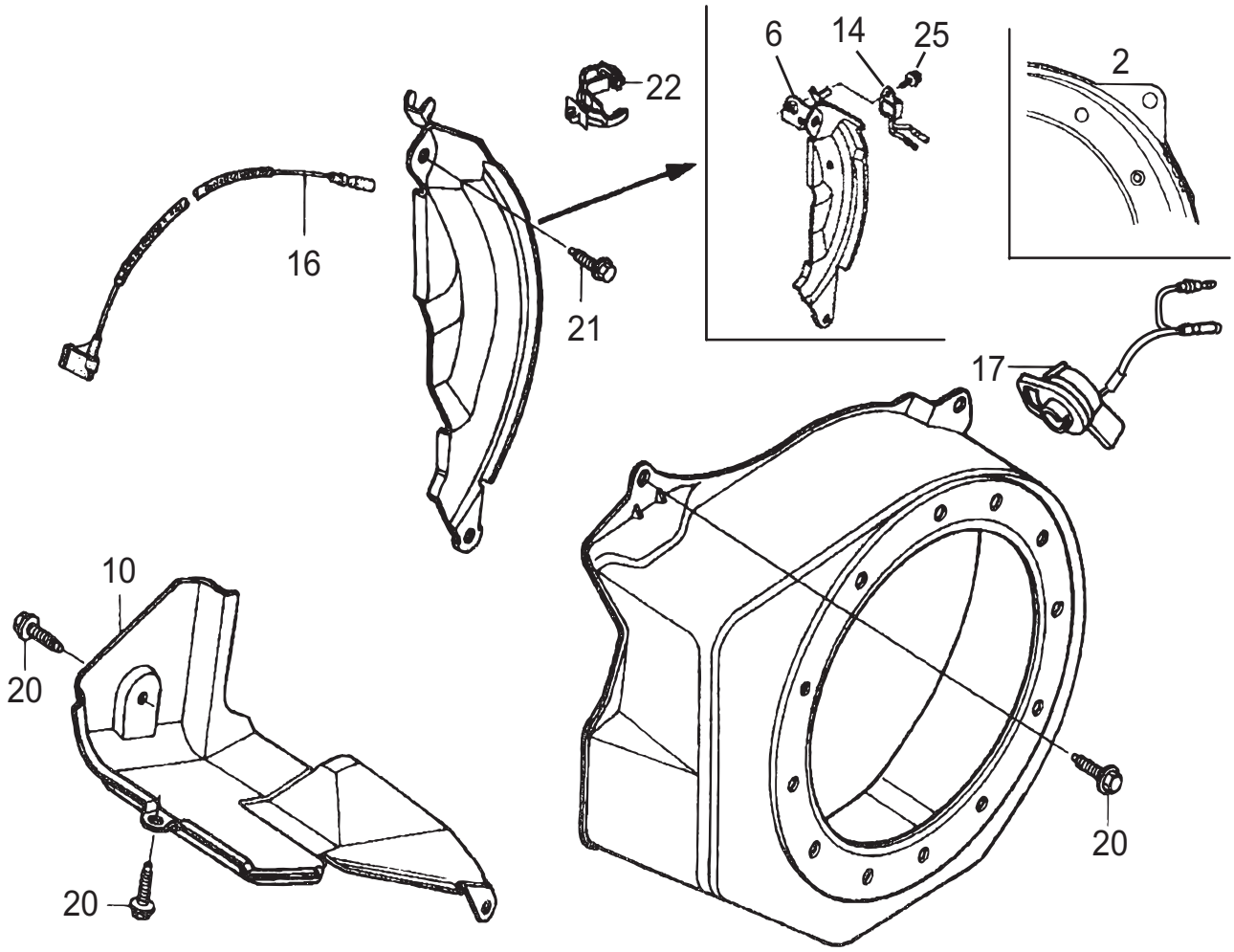

ENSAMBLE DE LA CUBIERTA DEL VENTILADOR

NUM.	NUM. PARTE	DESCRIPCION	CANT.	NOTAS
2	19610ZE1000ZC	CUBIERTA DEL VENTILADOR (NEGRO)	1	
6	19611ZH8810	PLACA LATERAL (ALERTA DE ACEITE)	1	
10	19630ZH8000	RECUBRIMIENTO	1	
14	34150ZH7003	UNIDAD DE ALERTA DEL ACEITE	1	
16	36101ZE1010	ALAMBRE, PARO DE INTERRUPTOR (370MM)	1	
17	36100ZF6P81	ENS. DEL INTERRUPTOR APAGADO DE MOTOR	1	
20	90013883000	TORNILLO DE PESTAÑA (6 X 12)	6	
21	90022888010	TORNILLO DE PESTAÑA (6 X 20)	1	
22	90601ZH7013	SEGURO RIGIDO	1	
25	957010600800	TORNILLO DE PESTAÑA (6 X 8)	1	

ENSAMBLE DEL CARBURADOR

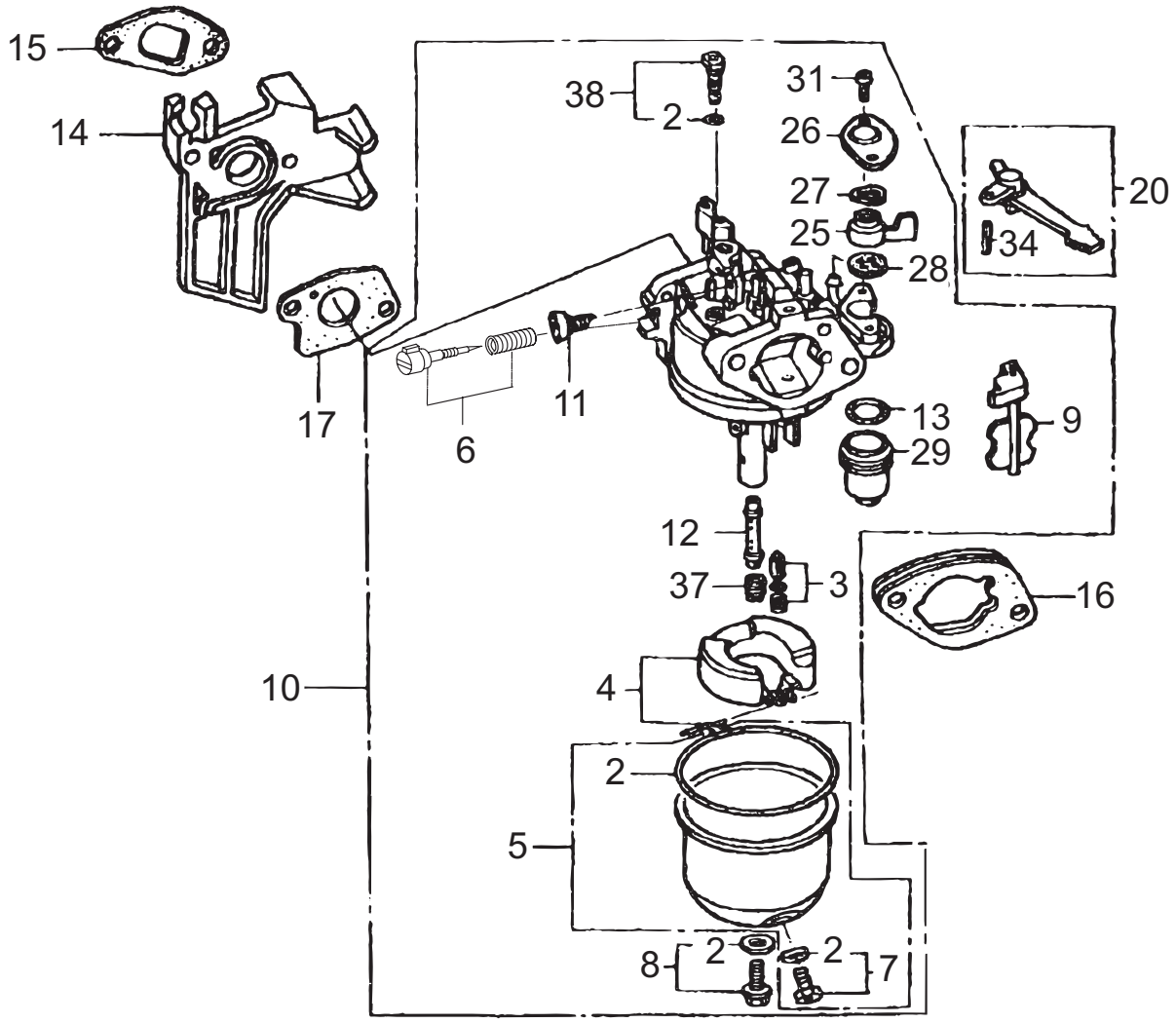

ENSAMBLE DEL CARBURADOR

NUM.	NUM. PARTE	DESCRIPCION	CANT.	NOTAS
2*	16010ZE1812	JUEGO DE EMPAQUE	1	
3*	16011ZE0005	JUEGO DE VALVULAS FLOTANTES	1	
4*	16013ZE0005	JUEGO DE FLOTADOR	1	
5*	16015ZE0831	CAMARA DEL FLOTADOR	1	INCLUYEANILLO "O"
6*	16016ZH7W01	JUEGO DE TORNILLO	1	
7*	16024ZE1811	JUEGO DE TORNILLOS DE DRENADO	1	INCLUYE EMPAQUE
8*	16028ZE0005	JUEGO DE TONILLOS B	1	INCLUYE EMPAQUE
9*	16044ZE0005	JUEGO DEL AHOGADOR	1	
10	16100ZH8W51	ENSAMBLE DEL CARBURADOR (BE65B B)	1	INCLUYE NUMEROS CON/ *
11*	16124ZE0005	TORNILLO LIMITANTE DEL ACELERADOR	1	
12*	16166ZH8W50	BOQUILLA PRINCIPAL	1	
13*	16173001004	ANILLO "O"	1	
14	16211ZE1000	INSULADOR DEL CARBURADOR	1	
15	16212ZH8800	EMPAQUE DEL INSULADOR	1	
16	16220ZE1020	ESPACIADOR DEL CARBURADOR	1	
17	16221ZH8801	EMPAQUE DEL CARBURADOR	1	
20	16610ZE1000	PALANCA DEL AHOGADOR (STD)	1	INCLUYE NUMEROS CON/ #
25*	16953ZE1812	MANIVELA DEL VALVULA	1	
26*	16954ZE1812	PLATO, PALANCA DE AJUSTE	1	
27*	16956ZE1811	RESORTE DE LA MANIVELA DE LA VALVULA		
28*	16957ZE1812	EMPAQUE DE LA VALVULA	1	
29*	16967ZE0811	COLADERA DE COPA DE COMBUSTIBLE		
31*	93500030061H	TORNILLO, PAN (3 X 6)	2	
34#	9430520122	PERNO DE RESORTE (2 X 12)	1	
37*	99101ZH80700	SURTIDOR PRINCIPAL (#70)	1	
38*	99204ZE00350	JUEGO DE SUTIDORES PILOTO (#35)	1	INCLUYE EMPAQUE

ENSAMBLE DEL FILTRO DE AIRE (DUAL)

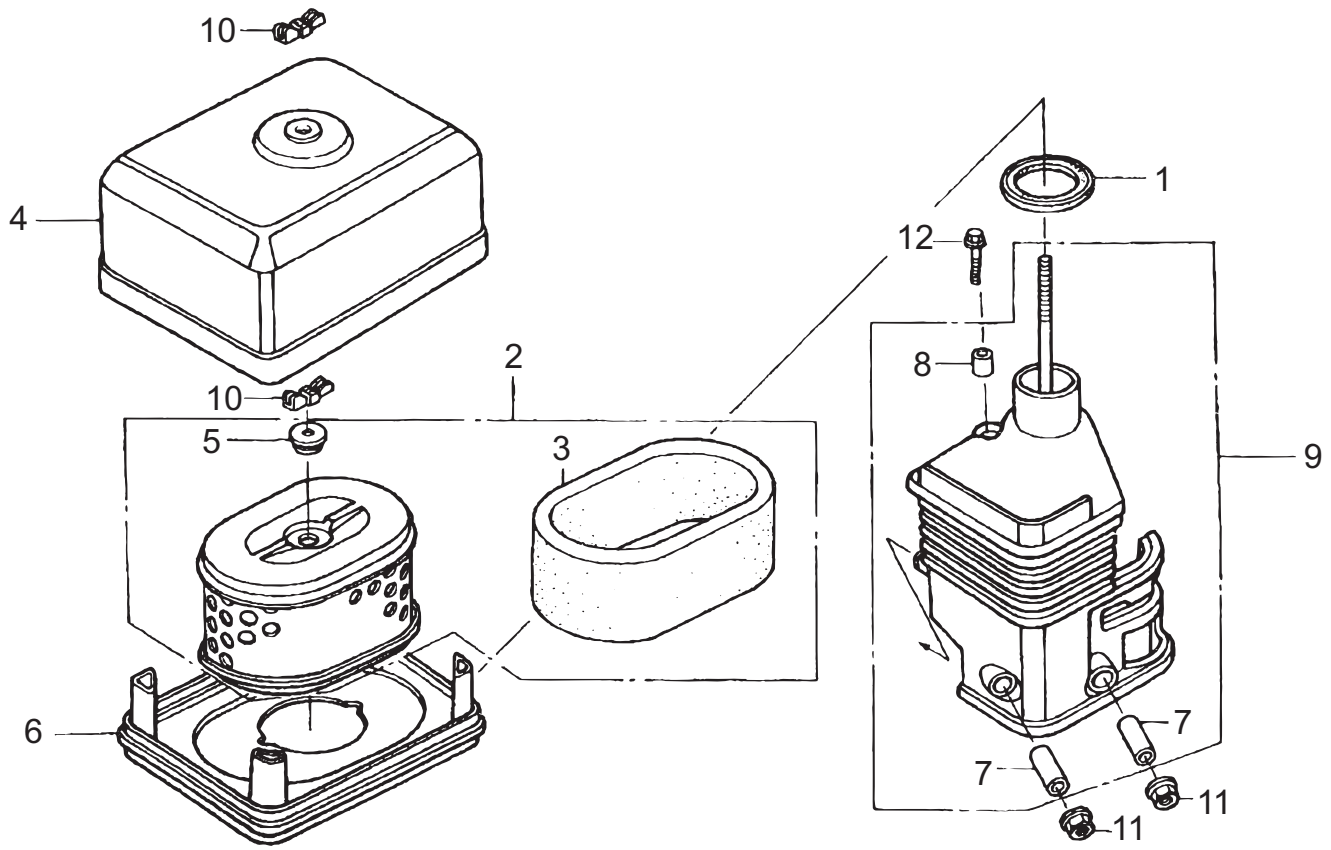

ENSAMBLE DEL FILTRO DE AIRE (DUAL)

NUM.	NUM. PARTE	DESCRIPCION	CANT.	NOTAS
1	16271ZE1000	EMPAQUE DE CODO	1	
2	17210ZE1517	COMPONENTE DEL FILTRO DE DE AIRE	1	INCLUYE NUMEROS CON/*
3*	17218ZE1507	FILTRO (EXTERNO)	1	
4	17230ZE1820	CUBIERTA, FILTRO DE AIRE	1	
5*	17232891000	ANILLO AISLANTE DEL FILTRO DE AIRE	1	
6	17235ZE1831	FRENTE DEL SILENCIADOR	1	
7#	17238ZE7010	COLLAR DEL FILTRO DE AIRE	2	
8#	17239ZE1000	COLLAR B, DEL FILTRO DE AIRE	1	
9	17410ZE1020	CODO DEL FILTRO DE AIRE	1	INCLUYE NUMEROS CON/ #
10	90325044000	TUERCA MARIPOSA, DE LA CAJA DE AJUSTE	1	
11	9405006000	TUERCA, TAPON (6 MM)	2	
12	957010602000	TORNILLO DE PESTAÑA (6 X 20)	1	

ENSAMBLE DEL SILENCIADOR

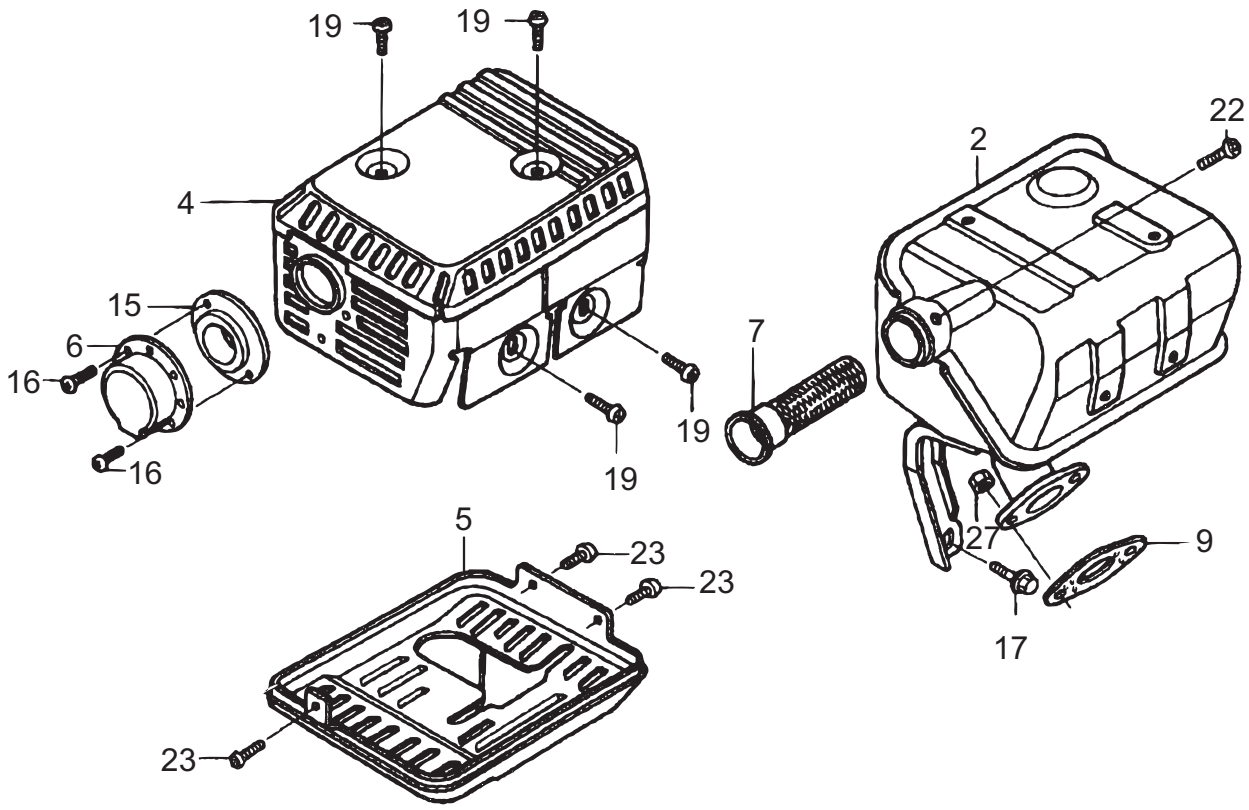

ENSAMBLE DEL SILENCIADOR

NUM.	NUM. PARTE	DESCRIPCION	CANT.	NOTAS
2	18310ZH8810	SILENCIADOR	1	
4	18320ZF1H01	PROTECTOR DEL SILENCIADOR	1	
5	18325ZE1010	PROTECTOR, SUPERIOR	1	
6	18340ZE1010	DEFLECTOR CP	1	
7	18355ZE1000	PARACHISPAS	1	
9	18381ZH8800	EMPAQUE DEL SILENCIADOR	1	
15	18522ZE1000	GUIA DEL SILENCIADOR	1	
16	90002ZG0003	TORNILLO TERRAJADO (4 X 8)	2	
17	94001080000S	TUERCA, HEX (8MM)	2	
19	90050ZE1000	TORNILLO TERRAJADO (5 X 8)	4	
22	90055ZE1000	TORNILLO TERRAJADO (4 X 6)	1	
23	90055ZE1000	TORNILLO TERRAJADO (4 X 6)	4	

ENSAMBLE DEL TANQUE DE COMBUSTIBLE

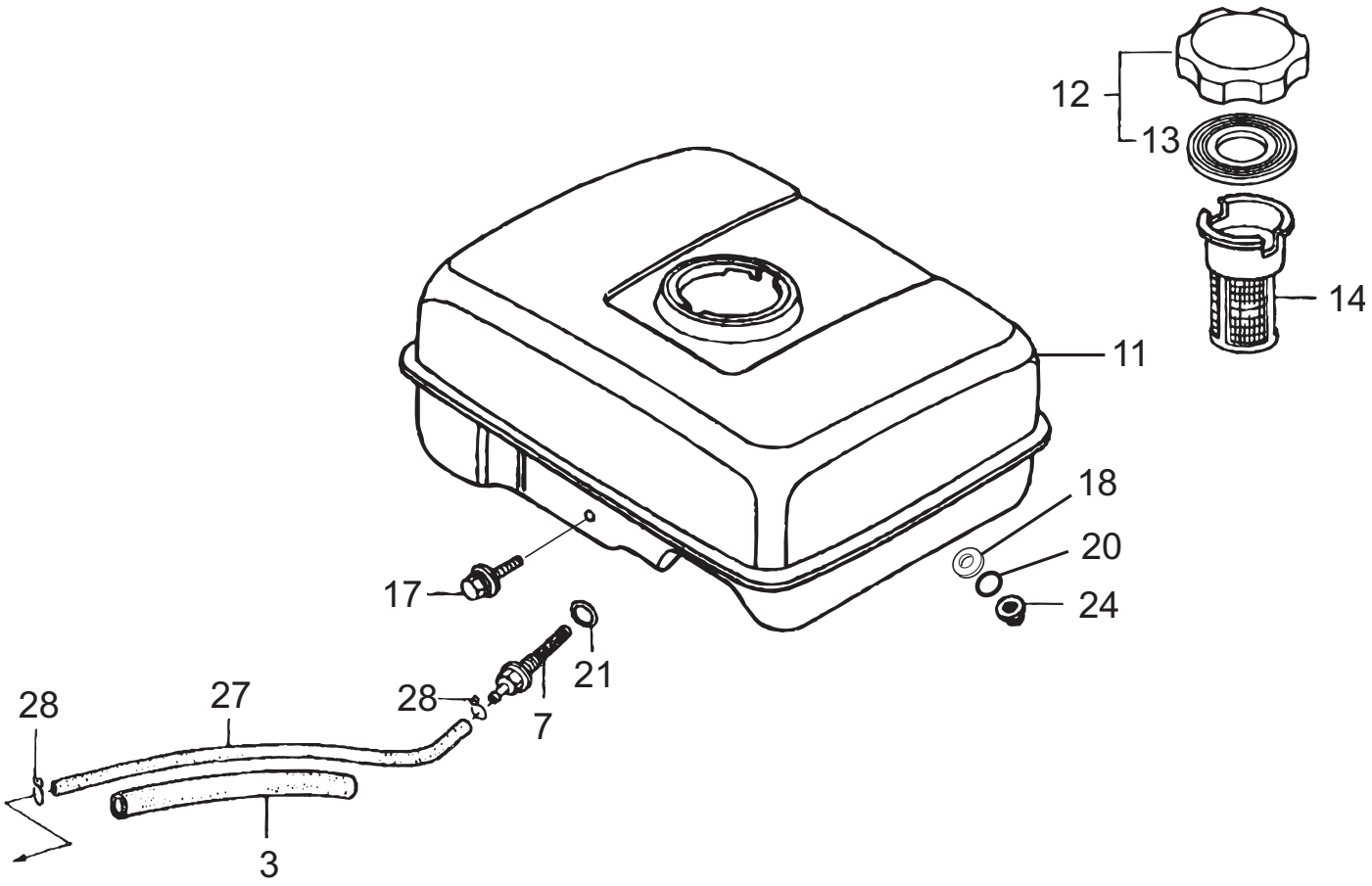

MOTOR HONDA GX160U1QMX2 —ENS. DEL TANQUE DE COMBUSTIBLE

ENSAMBLE DEL TANQUE DE COMBUSTIBLE

NUM.	NUM. PARTE	DESCRIPCION	CANT.	NOTAS
3	16854ZH8000	SOPORTEDE GOMA (107MM)	1	
7	16955ZE1000	CONECTOR DEL TANQUE DE COMBUSTIBLE	1	
11	17510ZE1020ZF	TANQUE DE COMBUSTIBLE (NEGRO)	1	
12	17620Z4H000	TAPON, DE ABASTECIMIENTO DE COMBUSTIBLE	1	INCLUYE NUMEROS CON/ *
13*	17631Z0T812	EMPAQUE DEL TAPON DEL ABASTE.	1	
14	17672ZE2W01	FILTRO DE COMBUSTIBLE	1	
17	90004ZH7003	TORNILLO DE PESTAÑA (6 X 29)	1	
18	90404680000	RONDANA (6.5 X 25 X 1.5)	2	
20	91319ME5003	ANILLO-O (5.5 X 1.4)	2	
21	91353671004	ANILLO-O (14 MM)	1	
24	9405006000	TUERCA DE PESTAÑA (6MM)	2	
27	950014514040	MANGUERA DE COMBUSTIBLE (4.5 X 140)	1	
27	950014500160M	MANGUERA PRINCIPAL DE COMBUSTIBLE (4.5 X 1M)	1	
28	9500202080	SEGURO DE LA MANGUERA	2	

ENS. DEL VENTILADOR Y DISCO VOLANTE

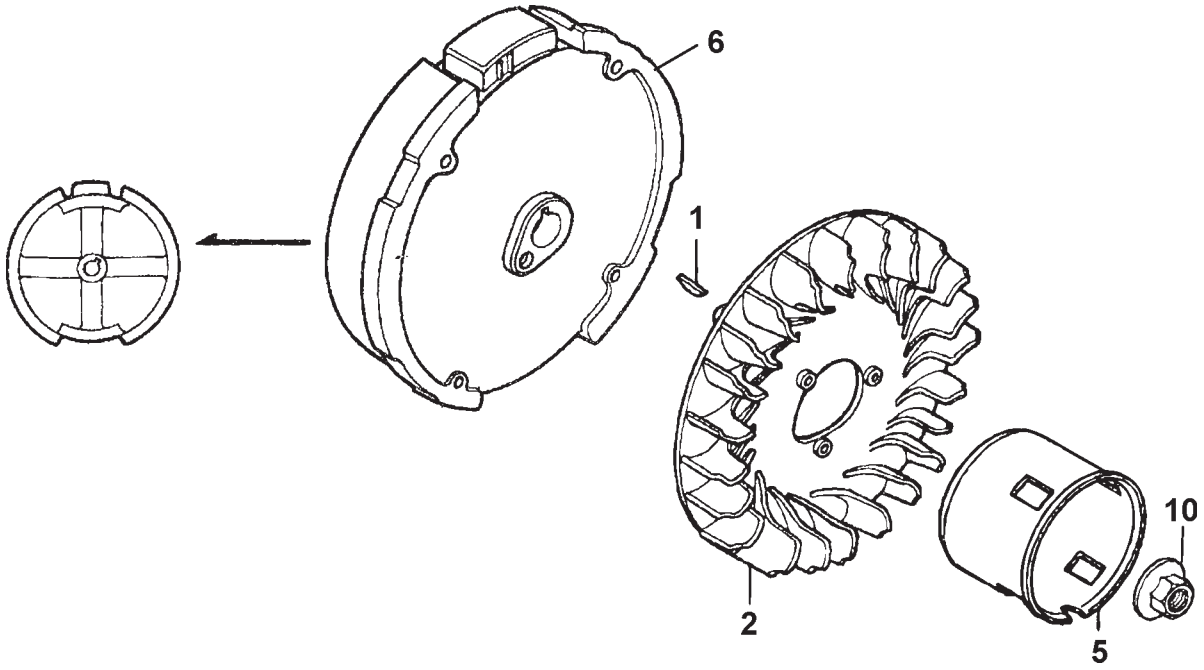

HONDA GX160U1QMX2 — ENS. DEL VENTILADOR Y DISCO VOLANTE

ENS. DEL VENTILADOR Y DISCO VOLANTE

NUM.	NUM. PARTE	DESCRIPCION	CANT.	NOTAS
1	13331357000	CUÑA ESPECIAL WOODRUFF (25 X 18)	1	
2	19511ZE1000	VENTILADOR DE ENFRIAMIENTO	1	
5	28451ZH8001	POLEA DE ARRANQUE	1	
6	31100ZE1010	DISCO VOLANTE (COLLARIN)	1	
10	90201878003	TUERCA, ESPECIAL (14MM)	1	

ENSAMBLE DE LA BOBINA DE IGNICION

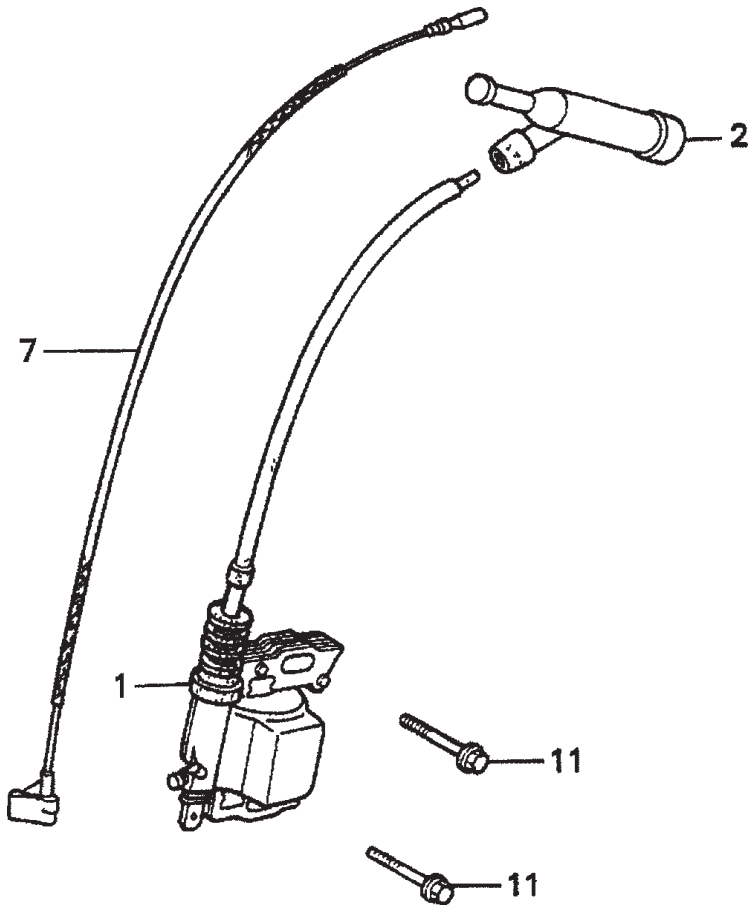

MOTOR HONDA GX160U1QMX2 — ENS. DE LA BOBINA DE IGNICION

ENSAMBLE DE LA BOBINA DE IGNICION

NUM.	NUM. PARTE	DESCRIPCION	CANT.	NOTAS
1	30500ZE1063	ENS. DE LA BOBINA DE IGNICION	1	
2	30700ZE1013	ENSAMBLE DEL TAPON	1	
7	36101ZE1010	ALAMBRE DEL INTERRUPTOR PARA DETENER (370MM)	1	
11	90121952000	TORNILLO DE PESTAÑA (6 X 25)	2	

ENSAMBLE DEL CONTROL

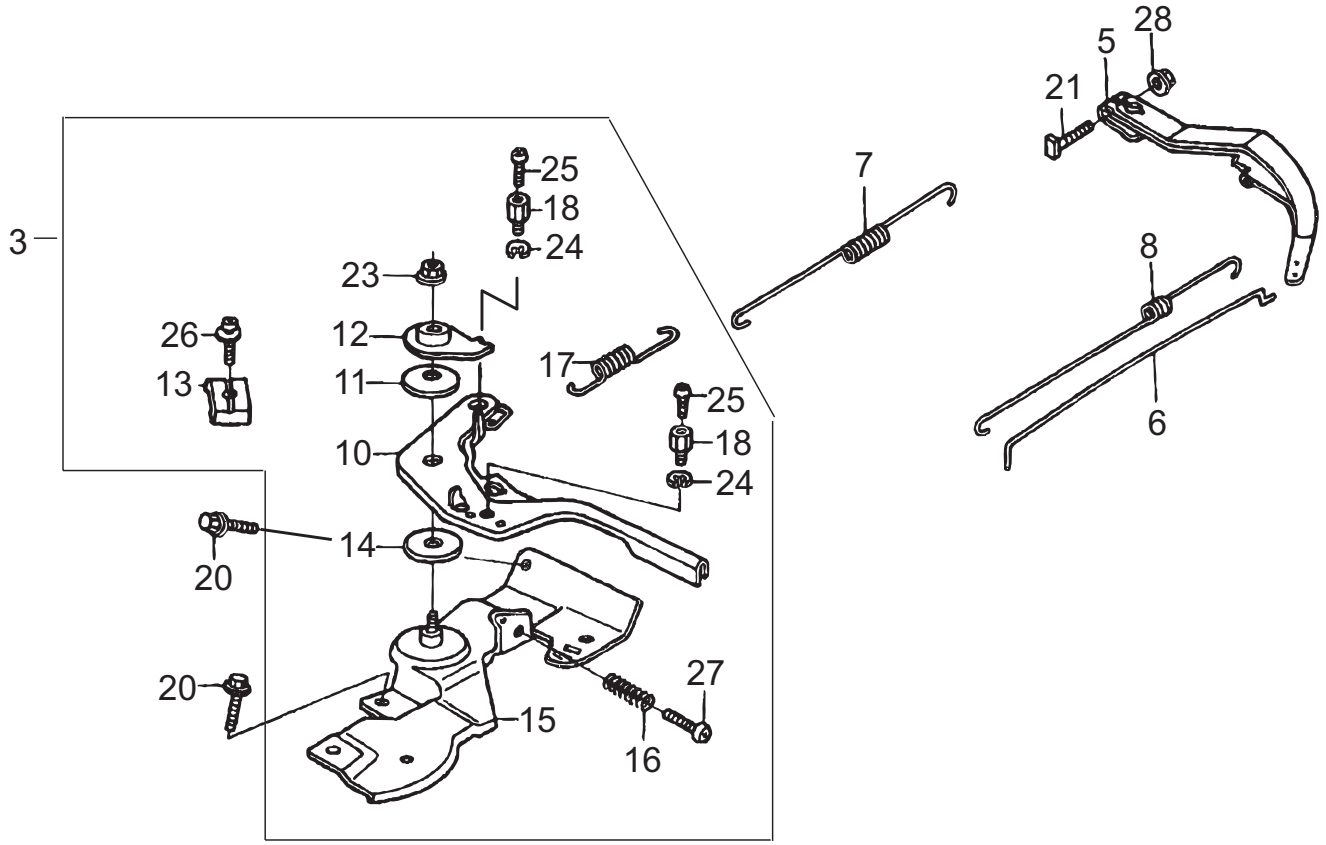

ENSAMBLE DEL CONTROL

NUM.	NUM. PARTE	DESCRIPCION	CANT.	NOTAS
3	16500ZH8U43	ENS. DEL CONTROL	1	..... INCLUYE NUMEROS CON/*
5	16551ZE0010	BRAZO DEL GOBERNADOR	1	
6	16555ZE1000	VARILLA GOBERNADOR	1	
7	16561ZE1020	RESORTE DEL GOBERNADOR	1	
8	16562ZE1020	RESORTE DE RETORNO DE ACELERADOR	1	
10*	16571ZH8020	CONTROL DE LA PALANCA	1	
11*	16574ZE1000	RESORTE DE LA PALANCA	1	
12*	16575ZH8000	RONDADA DE LA PALANCA DE CONTROL	1	
13*	16576891000	SOPORTE DEL CABLE	1	
14*	16578ZE1000	ESPACIADOR,DE LA PALANCA DE CONTROL	1	
15*	16580ZH8813	BASE DE CONTROL	1	
16*	16584883300	RESORTE, AJUSTE DE CONTROL	1	
17*	16592ZE1810	RESORTE, RETORNO DEL CABLE	1	
18*	16594883010	SOPORTE DEL ALAMBRE	2	
20	90013883000	TORNILLO DE PESTAÑA (6 X 12)	2	
21	90015ZE5010	TORNILLO DEL BRAZO DEL GOBERNADOR	1	
23*	90114SA0000	TUERCA AUTOTRABANTE (6MM)	1	
24*	90605230000	SEGURO CIRCULAR	2	
25*	93500040060H	TORNILLO, PAN (4 X 6)	2	
26*	93500050160A	TORNILLO, PAN (5 X 16)	1	
27*	93500050250H	TORNILLO, PAN (5 X 25)	1	
28	9405006000	TUERCA DE PESTAÑA (6MM)	1	

ENSAMBLE DE LAS CALCOMANIAS

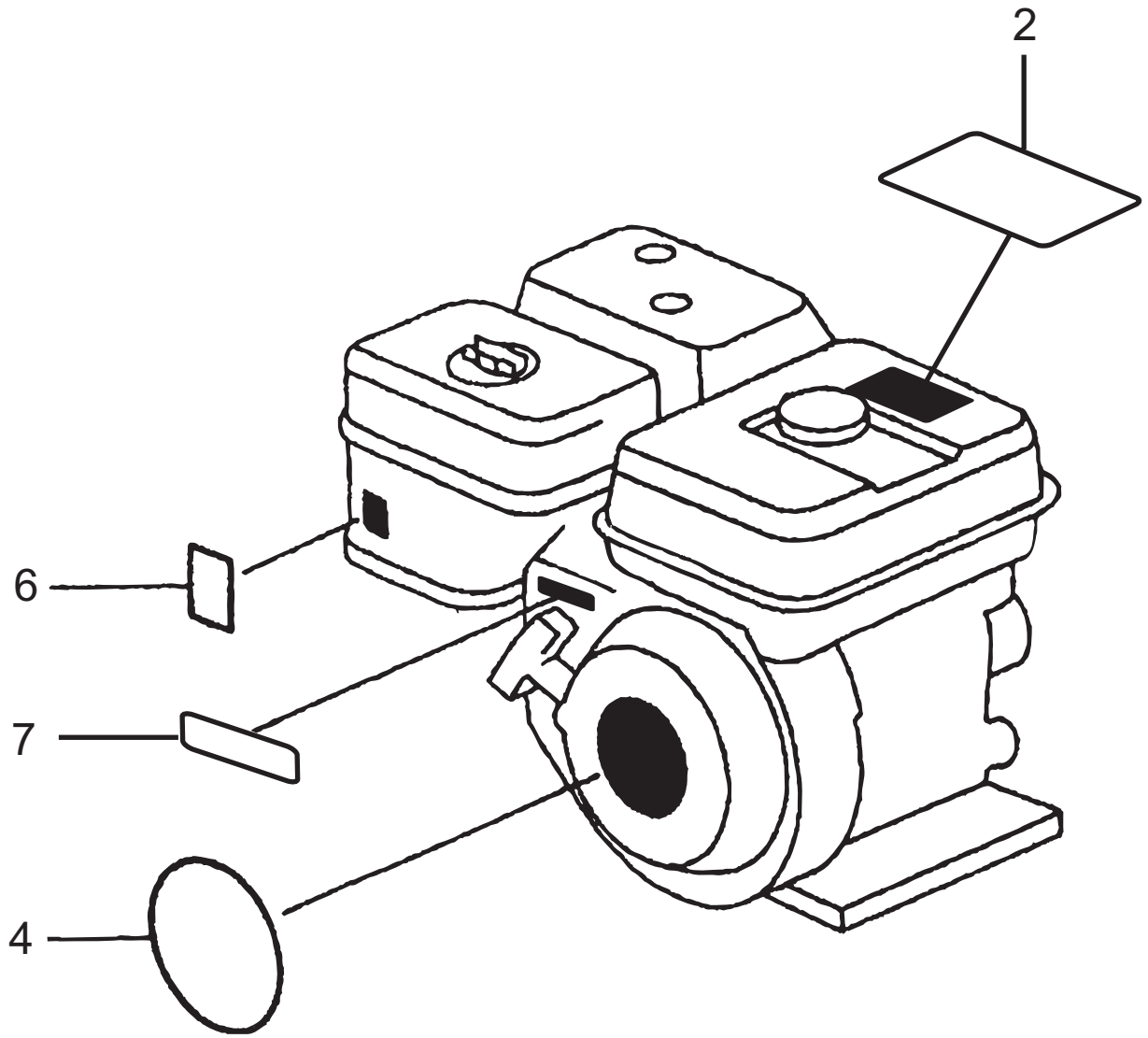

ENSAMBLE DE LAS CALCOMANIAS

NUM.	NUM. PARTE	DESCRIPCION	CANT.	NOTAS
2	87516ZH7000	MARCA, PRECAUCION OPERADOR	1	
4	87521ZH8030	EMBLEMA(5.5)	1	
6	87528ZH7000	MARCA, DEL AHOGADOR (GRIS)	1	
7	87532ZH7000	MARCA, INDICACION DEL ACELERADOR	1	

TERMINOS DE PAGO

Los términos de pago para refacciones son de 30 días netos.

POLITICA DEL FLETE

Todas las órdenes serán enviadas con flete por cobrar o prepagado con los cargos adicionados a la factura. Todos los embarques son F.O.B. punto de origen. La responsabilidad de Multiquip, termina cuando se genere un documento firmado de la compañía fletera, y cualquier reclamo por faltante o daño debe efectuarse entre el consignatario y la compañía fletera.

ORDEN MINIMA

El cargo mínimo por órdenes a Multiquip es $15.00 USD neto. Se les preguntará a los clientes, por las instrucciones de manejo en órdenes que no cumplan este requisito.

POLITICA DE DEVOLUCION DE MERCANCIA

La devolución de embarques será aceptada y las notas de crédito serán emitidas bajo las siguientes condiciones:

1. Una Autorización de Devolución de Materiales, deberá ser aprobada por Multiquip antes del embarque.

2. Para obtener una Autorización de Devolución de Material, se debe proveer una lista al Departamento de Refacciones de Multiquip, la cual tenga número de partidas, cantidades y descripción de los artículos por devolverse.
   a. Los números de parte y descripciones deberán coincidir con la lista actual de precios.
   b. La lista deberá estar escrita a máquina o generada en computadora.
   c. La lista deberá manifestar la razón (s) de la devolución.
   d. La lista deberá referenciar la orden (s) de ventas o la factura (s) con la cual los artículos fueron comprados originalmente.
   e. La lista deberá incluir el nombre y el teléfono de la persona que requisita la devolución.

3. Una copia de la Autorización de Devolución de Material deberá acompañar el embarque.

4. El flete es a cargo del remitente. Todas las partes deberán ser devueltas con flete prepagado consignadas al punto de recibo de Multiquip.

5. Las partes deberán ser nuevas y en condiciones de reventa, en el empaque original de Multiquip (si existe) y con el número de parte de Multiquip claramente marcado.

6. Los siguientes artículos no nos sujetos a devolución:
   a. Partes obsoletas. (Si algún artículo esta en la lista de precios y se muestra como reemplazado por otro artículo, éste es obsoleto.)
   b. Cualquier parte con una vida de anaquel limitada, (tal como juntas, sellos, anillos "O", y otras partes de hule) que hayan sido comprados con más de seis meses de la fecha de la devolución.
   c. Cualquier artículo de la línea, con un precio de lista total menor a $5.00 USD.
   d. Artículos de órdenes especiales.
   e. Componentes eléctricos.
   f. Pintura, químicos, y lubricantes.
   g. Calcomanías y productos de papel.
   h. Artículos comprados en juegos.

7. El remitente será notificado de cualquier material recibido que no sea aceptado.

8. Dicho material será retenido por cinco días hábiles a partir de la notificación, esperando por instrucciones. Si no es recibida una respuesta dentro de éstos cinco días, el material será regresado al remitente a su cargo.

9. Una nota de crédito será emitida sobre las partes devueltas al distribuidor, al precio neto al momento de la compra original, menos un 15% como cargo de almacenamiento.

10. En casos, donde el artículo sea aceptado y los documentos originales de compra, no puedan ser determinados, el precio será en base a la lista que estaba vigente doce meses antes de la fecha de Solicitud de Devolución.

11. La nota de crédito será aplicada solamente en compras futuras.

PRECIOS Y DESCUENTOS

Los precios estan sujetos a cambios sin previo aviso. El cambio de precios es efectivo en una fecha específica y todas las órdenes recibidas en esa y después de la fecha serán facturadas al nuevo precio. Los descuentos a precios ya rebajados y cargos adicionales por aumento de precio, no se realizará para materiales en existencia, en el momento de cualquier cambio de precio.

Multiquip se reserva el derecho a cotizar y vender directo a dependencias gubernamentales y a fabricantes de equipo original, los cuales usen nuestros productos como parte integral de sus propios productos.

SERVICIOS ESPECIALES DE EXPEDICION

Un cargo extra de $35.00 USD, será agregado a la factura, por manejo especial, incluyendo embarques en camión, correo o en caso donde Multiquip personalmente debe entregar las partes a la compañía fletera.

LIMITACIONES DE LA RESPONSABILIDAD DEL VENDEDOR

Multiquip no será responsable, más adelante por daños en el exceso de precio de compra del artículo, con respecto a dichos daños que son reclamados y en ningún caso Multiquip será responsable por pérdida de la utilidad ó de buena voluntad ó por otros daños especiales, consecuentes o fortuitos.

LIMITACIONES EN GARANTIAS

Ninguna garantía, expresa o implícita, será ofrecida por la venta de partes o accesorios , o cualquier tipo de motor que no sea fabricado por Multiquip. Tales garantías relacionadas con la venta de unidades nuevas, completas, son emitidas exclusivamente en documentos de garantía, empacados con dichas unidades, y Multiquip no asume, ni autoriza a ninguna persona a asumir por ella ninguna otra obligación o responsabilidad relacionada con la venta del estos productos. Como parte de dicho documento de garantía, no hay garantía, expresa, implícita u obligatoria, la cual se extienda mas allá que lo que se describa en las descripciones de dichos productos.

PAGINA DE NOTAS

MANUAL DE OPERACION Y PARTES

COMO CONSEGUIR AYUDA

FAVOR DE TENER EL MODELO Y EL NUMERO DE SERIE CUANDO LLAME

ESTADOS UNIDOS

Oficina Corporativa Multiquip
18910 Wilmington Ave. Tel. (800) 421-1244
Carson, CA 90746 Fax (800) 537-3927
Contacte: mq@multiquip.com

Mayco Refacciones
800-306-2926 Fax: 800-672-7877
310-537-3700 Fax: 310-637-3284

Departamento de Servicio
800-421-1244 Fax: 310-537-4259
310-537-3700

Departamento de Refacciones MQ
800-427-1244 Fax: 800-672-7877
310-537-3700 Fax: 310-637-3284

Departamento de Garantías
800-421-1244, Ext. 279 Fax: 310-537-1173
310-537-3700, Ext. 279

Asistencia Técnica
800-478-1244 Fax: 310-631-5032

MEXICO

MQ Cipsa
Carr. Fed. Mexico-Puebla KM 126.5 Tel: (52) 222-225-9900
Momoxpan, Cholula, Puebla 72760 Mexico Fax: (52) 222-285-0420
Contacte: pmastretta@cipsa.com.mx

CANADA

Multiquip
4110 Industriel Boul. Tel: (450) 625-2244
Laval, Quebec, Canada H7L 6V3 Fax: (450) 625-8664
Contacte: jmartin@multiquip.com

REINO UNIDO

Multiquip (UK) Limited Head Office
Hanover Mill, Fitzroy Street, Tel: 0161 339 2223
Ashton-under-Lyne, Fax: 0161 339 3226
Lancashire OL7 0TL
Contacte: sales@multiquip.co.uk

BRASIL

Multiquip
Av. Evandro Lins e Silva, 840 - grupo 505 Tel: 011-55-21-3433-9055
Barra de Tijuca - Rio de Janeiro Fax: 011-55-21-3433-9055
Contacte: cnavarro@multiquip.com.br, srentes@multiquip.com.br

© COPYRIGHT 2007, MULTIQUIP INC.

Multiquip Inc, el logotipo MQ y el logotipo Mikasa estan registrados como marca de fábrica propiedad de Multiquip Inc. y no pueden ser usadas, reproducidas, ó alteradas, sin alguna autorización escrita. Todas las otras marcas regristradas son propiedad de sus respectivos dueños y son usadas con los permisos correspondientes.

Este manual DEBE acompañar al equipo en todo momento. Este manual es considerado como una parte permanente del equipo y debe permanecer con unidad si es revendida.

La información y las especificaciones incluidas en ésta publicación estaban vigentes al momento de aprobación para la impresión. Las ilustraciones, descripciones, referencias e información técnica contenida en este manual, son para guiarse solamente y no pueden ser consideradas como sujetadora. Multiquip Inc. se reserva el derecho a discontinuar ó cambiar especificaciones, diseño ó información publicada en esta edición en caulquier momentosin previo aviso y sin incurrir en algunas obligaciones.

Su distribuidor local es:

MULTIQUIP